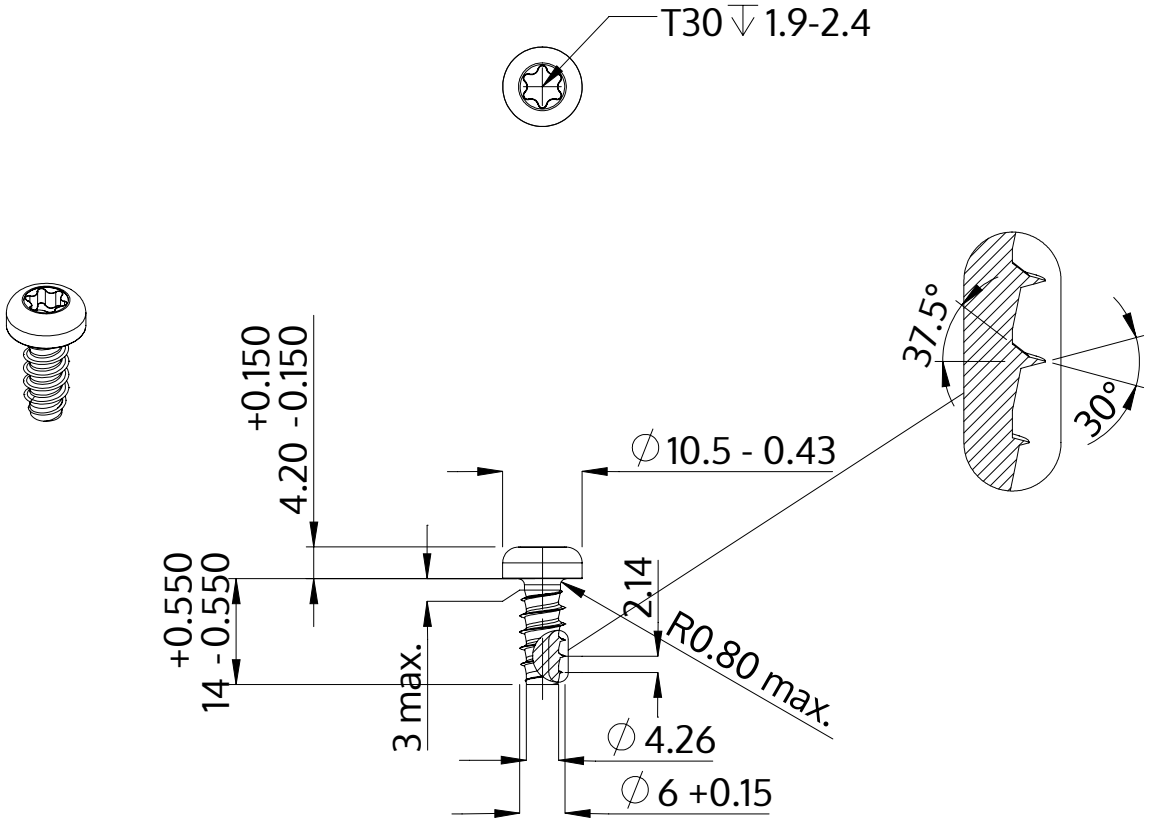

Popis	STP39 6.0x14.0 - T30
Materiál	Temperovaná ocel
Povrch	ZiNi černá-pasivovaná+temperovaná+utěsněná
Hmotnost	3.986 kg / 1000 Kus

SCREWERK	**STP390600140B**	
Metric výkres A4	Měřítko 1:1	2024-10