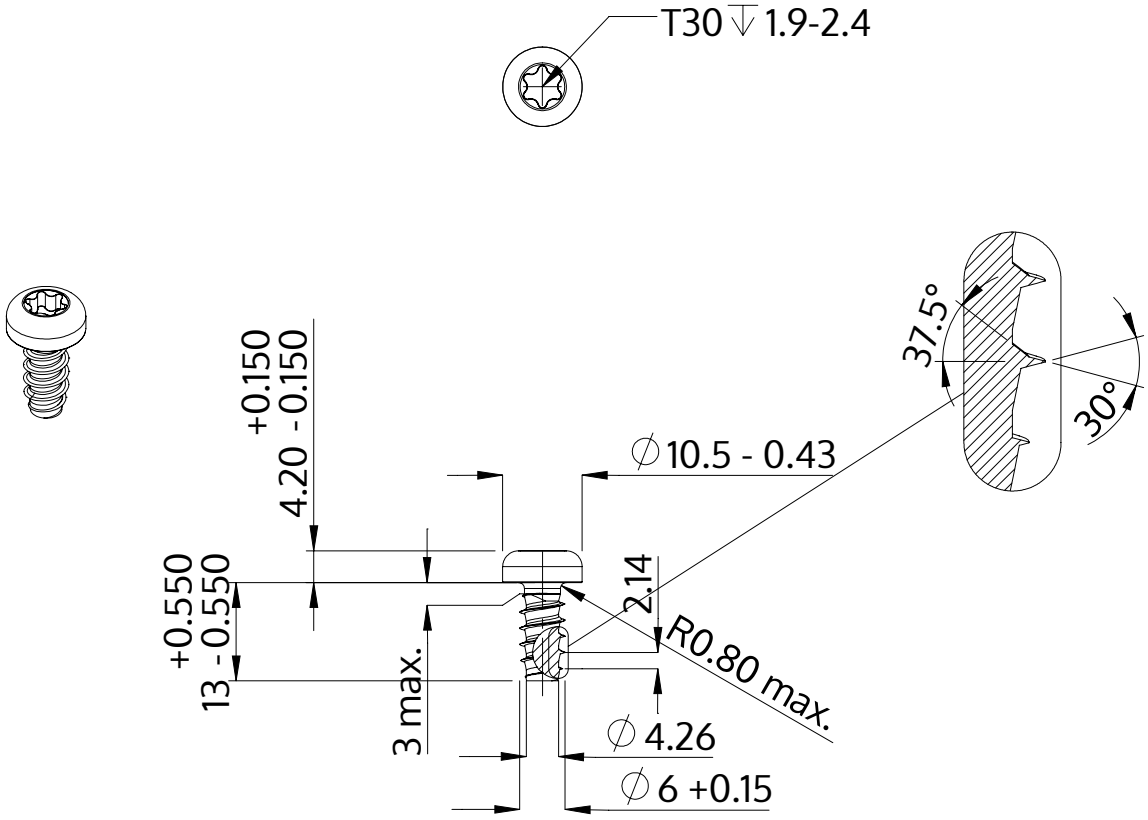

Описание	STP39 6.0x13.0 - T30
Материал	сталь, упрочненная
Поверхность	Оцинковка 5-7µm, термообработка,синий / прозрачный пассивация
Вес	3.850 kg / 1000 Штука

SCREWERK	**STP390600130S**	
Метрический чертеж A4	Шкала 1:1	2024-10