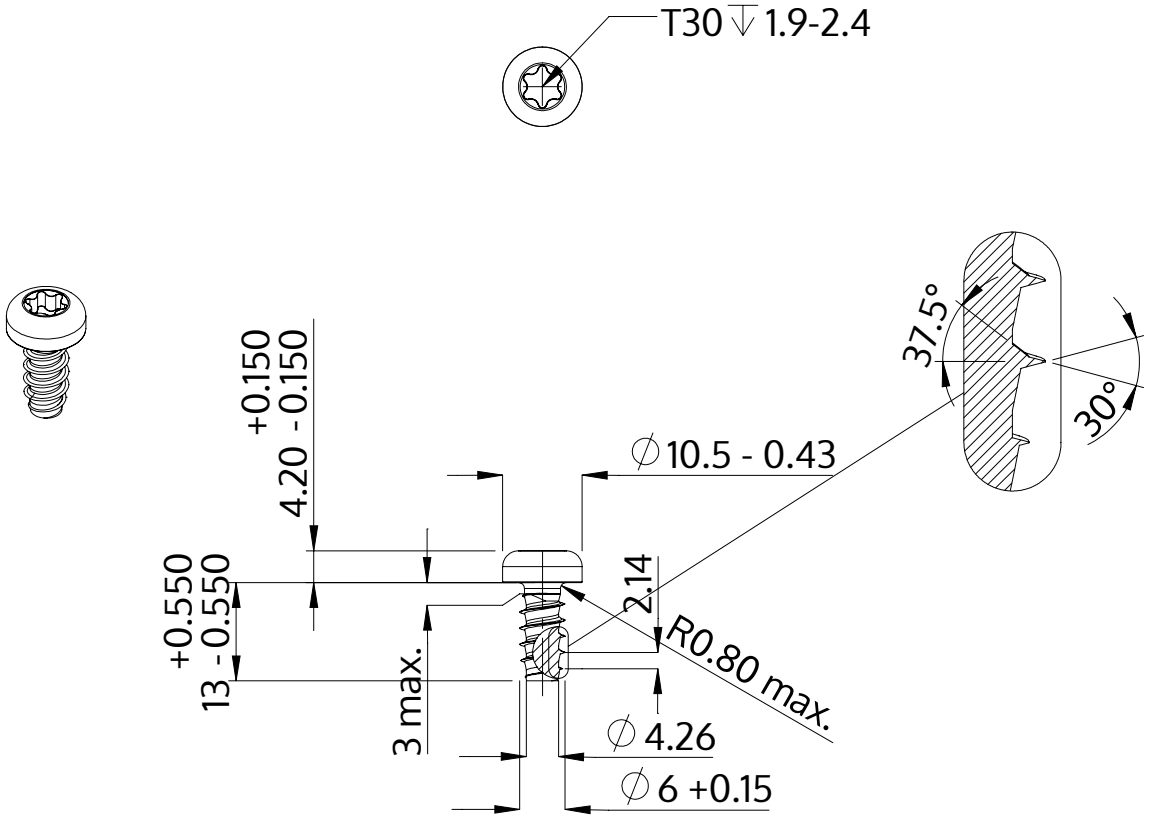

Descripción	STP39 6.0x13.0 - T30
Material	Acero, endurecido
Superficie	galvanizado 5-7 micras, recocido, azul / pasivado transparente
Peso	3.850 kg / 1000 Piezas

SCREWERK	**STP390600130S**	
Diseño métrico	Escalada None:1	2024-04