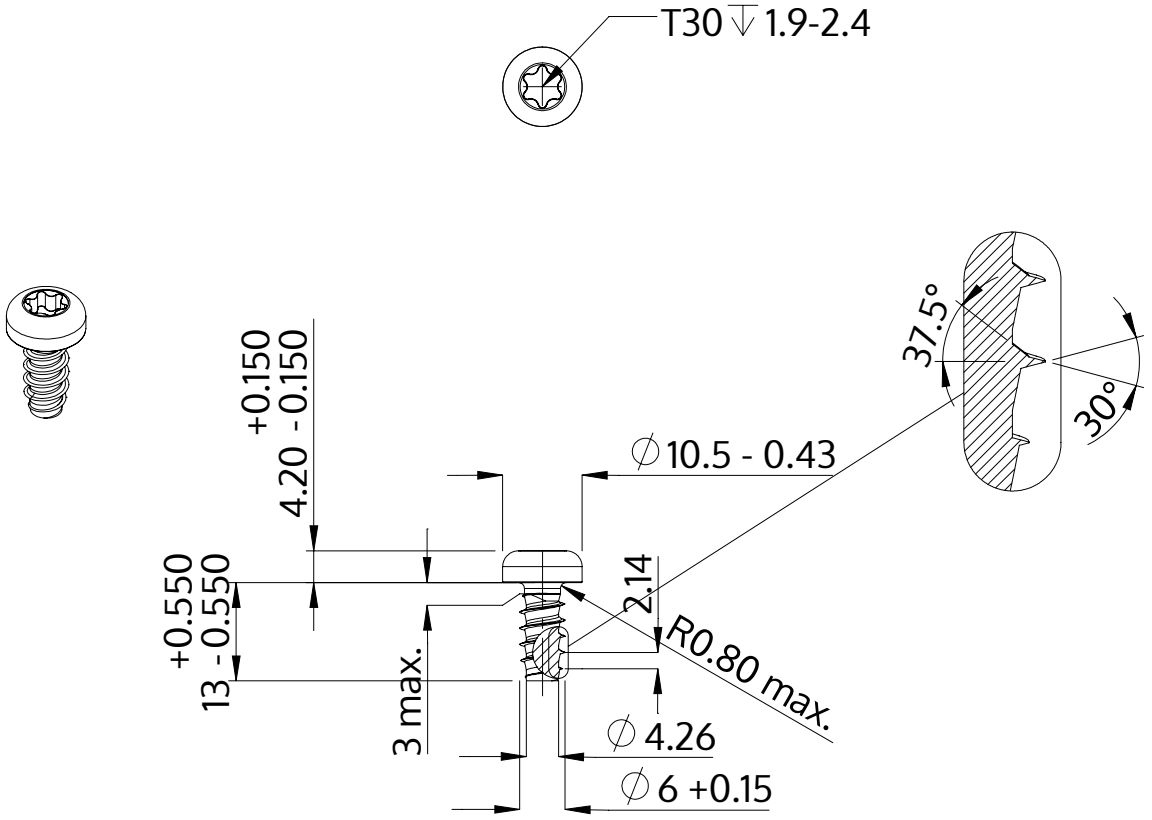

Beschrijving	STP39 6.0x13.0 - T30
Materiaal	roestvrij staal A2
Oppervlak	blank, geetst en gepassieveerd
Gewicht	3.850 kg / 1000 stuk

SCREWERK	**STP390600130E**	
Metrische tekening A4	Schaal None:1	2024-04