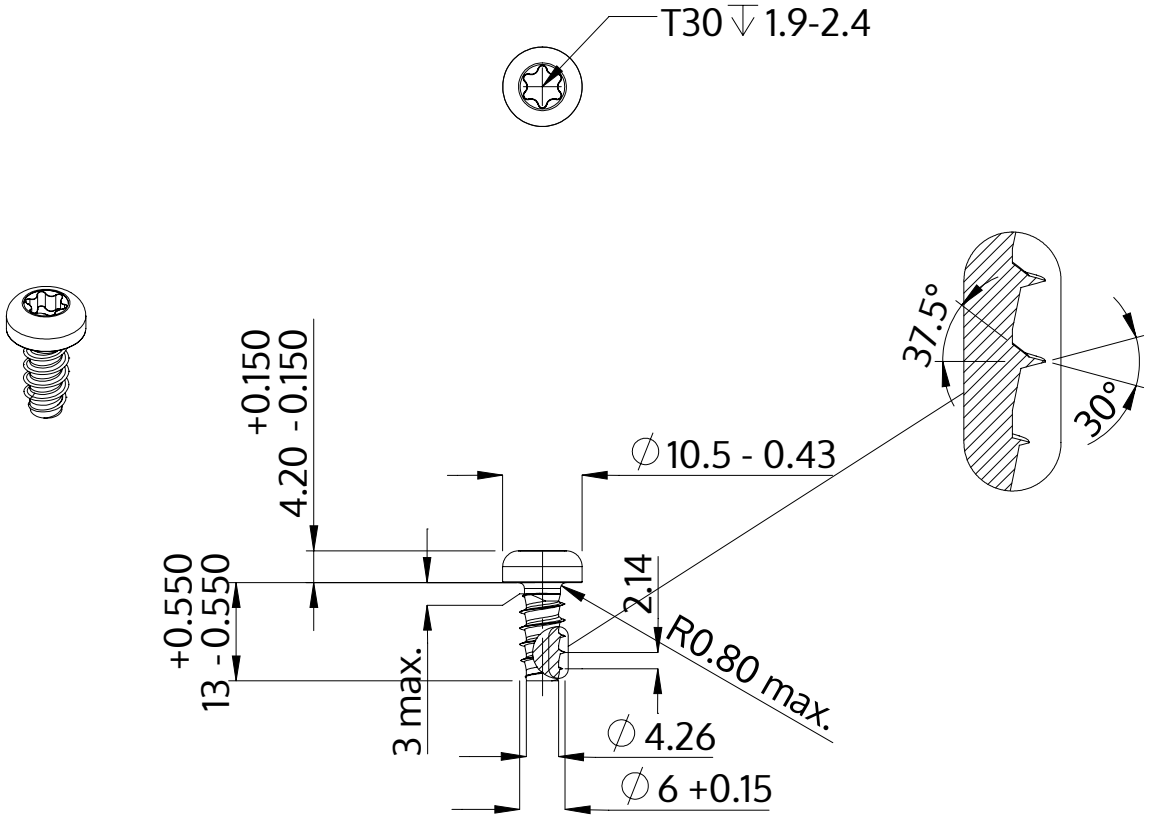

Descrizione	STP39 6.0x13.0 - T30
Materiale	acciaio inossidabile A2
Superficie	bianco-decapato e passivato
Peso	3.850 kg / 1000 pezzi

SCREWERK	**STP390600130E**	
Disegno metrico A4	Scala 1:1	2024-05