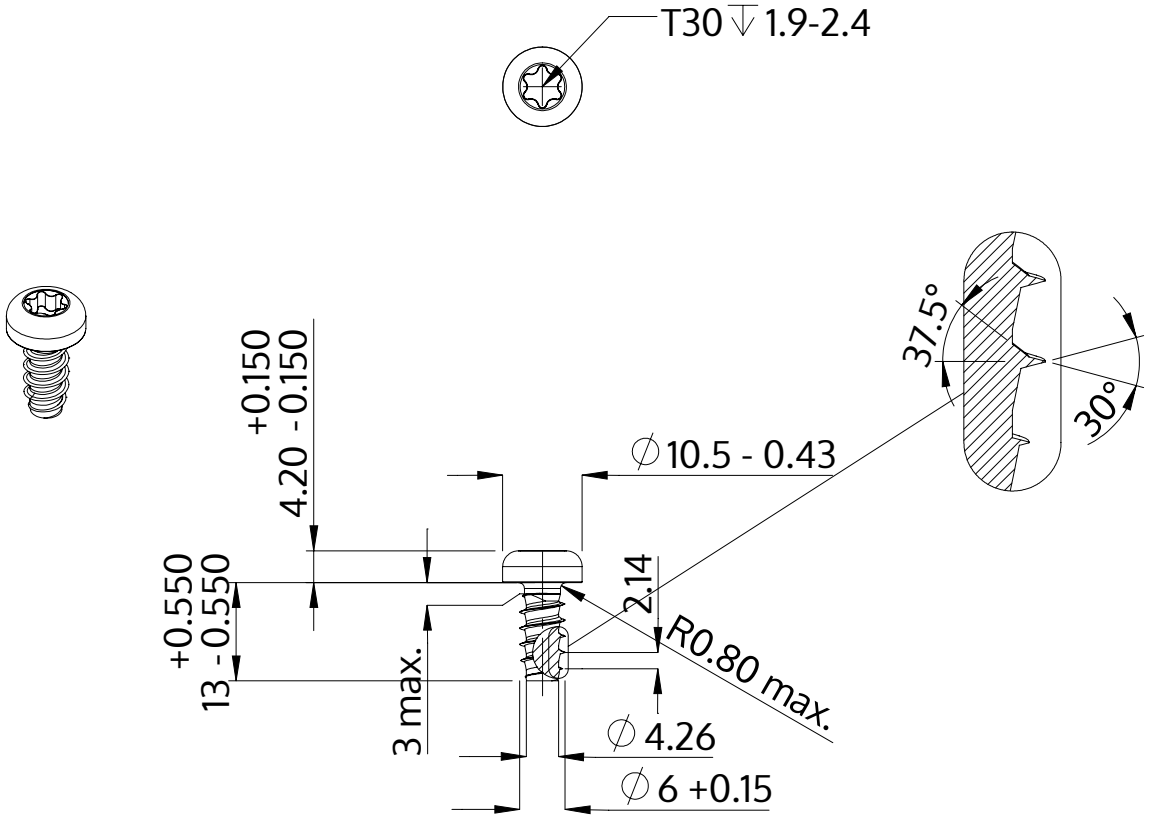

Description	STP39 6.0x13.0 - T30
Matière	acier inoxydable A2
Surface	brillant décapé et passivé
Poids	3.850 kg / 1000 Unité

SCREWERK	**STP390600130E**	
Dessin métrique A4	Redimensionner None:1	2024-04