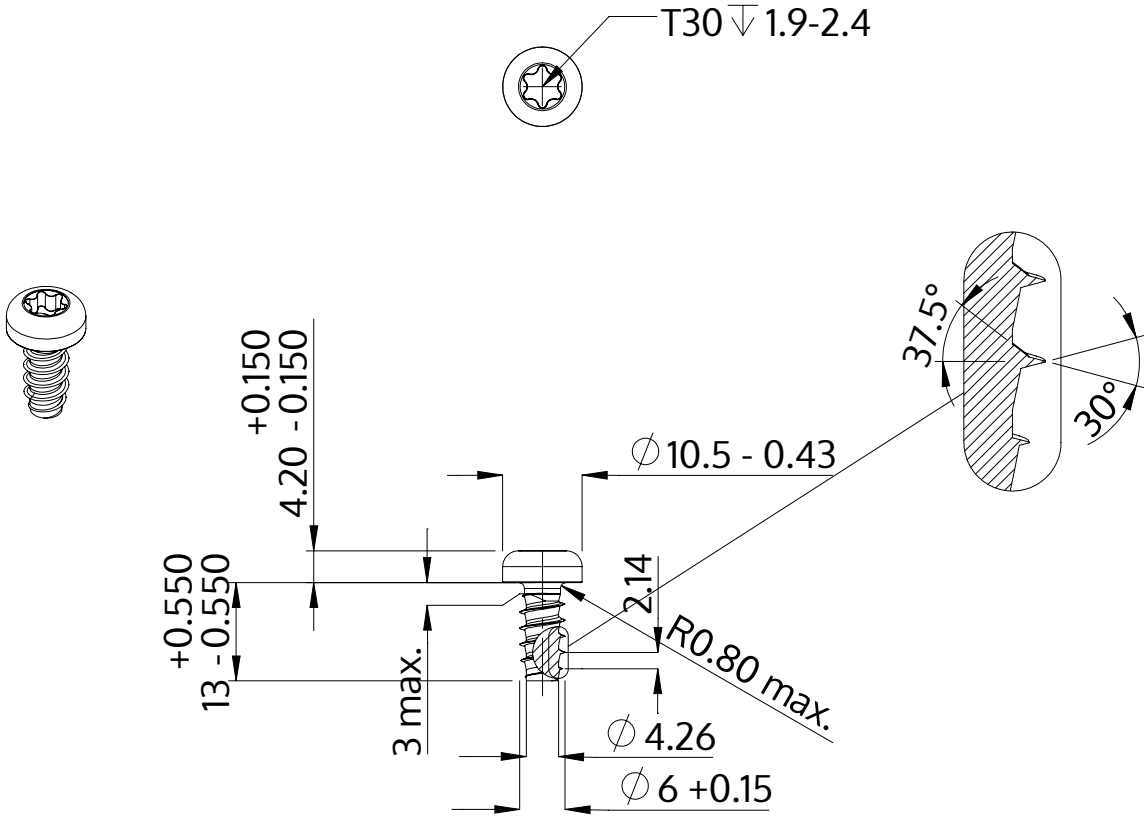

Descripción	STP39 6.0x13.0 - T30
Material	Acero Inoxidable A2
Superficie	Laminado brillante, barnizado y pasivado
Peso	3.850 kg / 1000 Piezas

SCREWERK	**STP390600130E**	
Diseño métrico	Escalada None:1	2024-04