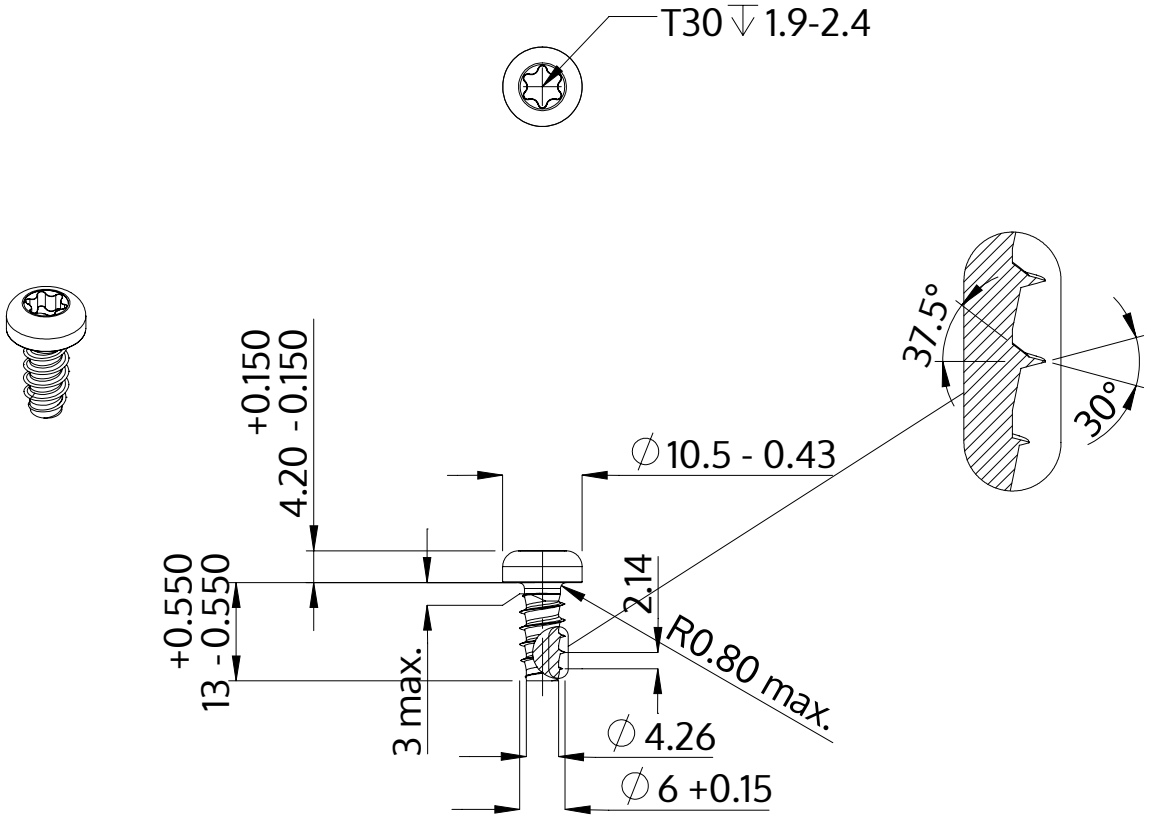

Descrição	STP39 6.0x13.0 - T30
Material	inox A4
Superfície	Decapado e passivado
Peso	3.850 kg / 1000 peças

SCREWERK	**STP390600130C**	
Desenho Métrico A4	Escala 1:1	2024-10