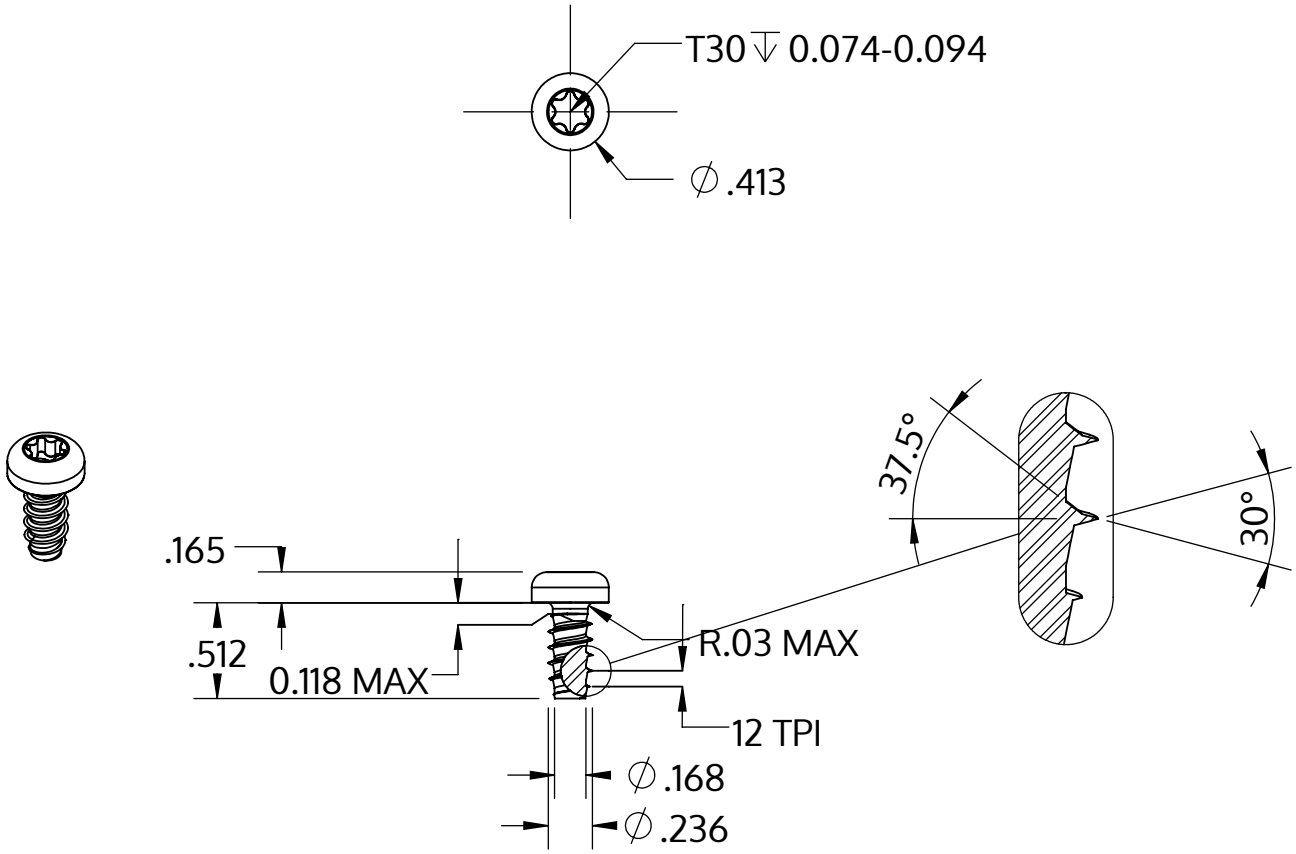

Metric size	M6 x 2.14 mm
US size (converted)	#0.236-12
	Tolerances [inch]
Length	+/- 0.021
Head diameter	+0 / -0.016
Head height	+/- 0.005
Thread diameter	+0.005 / -0

Descrição	STP39 6.0x13.0 - T30
Material	inox A4
Superfície	Decapado e passivado
Peso	3.850 kg / 1000 peças

SCREWERK	**STP390600130C**	
_Zoll Zeichnung Größe A	Escala 1:1	2024-10