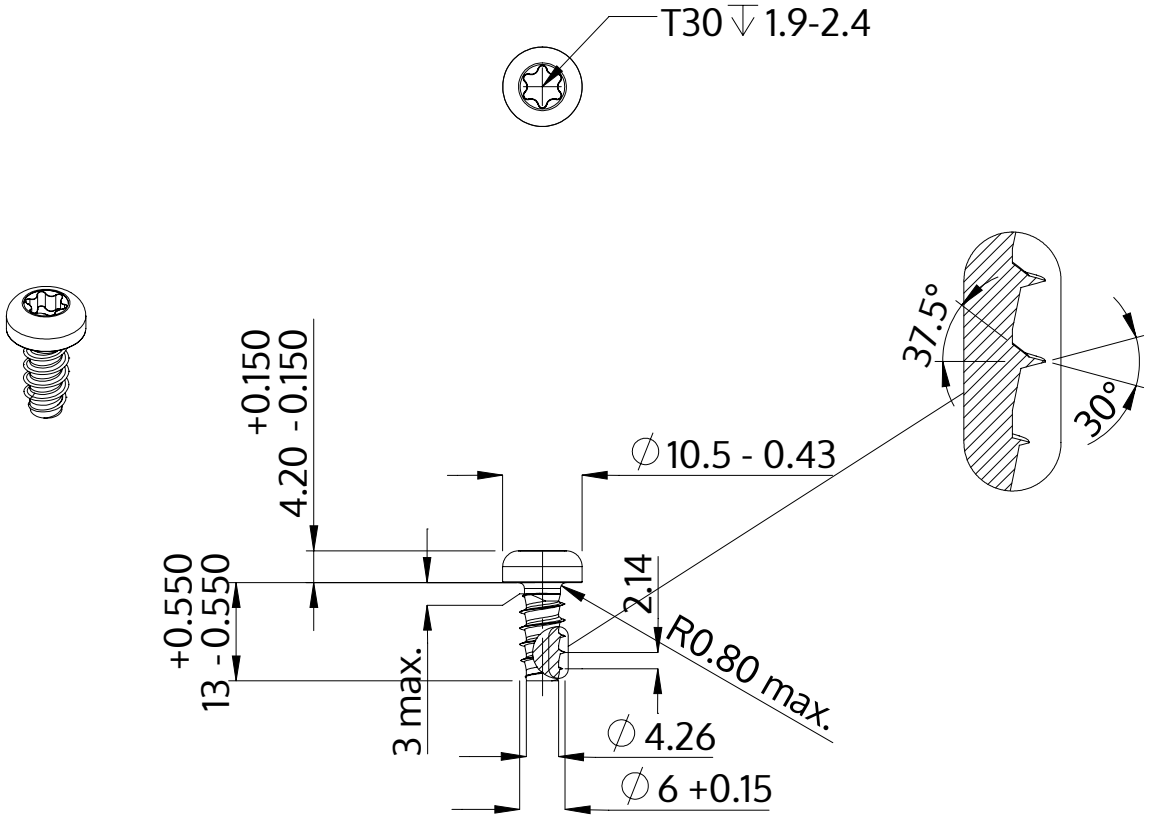

Beskrivelse	STP39 6.0x13.0 - T30
Materiale	Stål, forædlet
Overflade	ZnNi sort-passiveret, tempret, forseglet
Vægt	3.850 kg / 1000 stykke

SCREWERK	**STP390600130B**	
Metrisk tegning A4	Skalering 1:1	2024-10