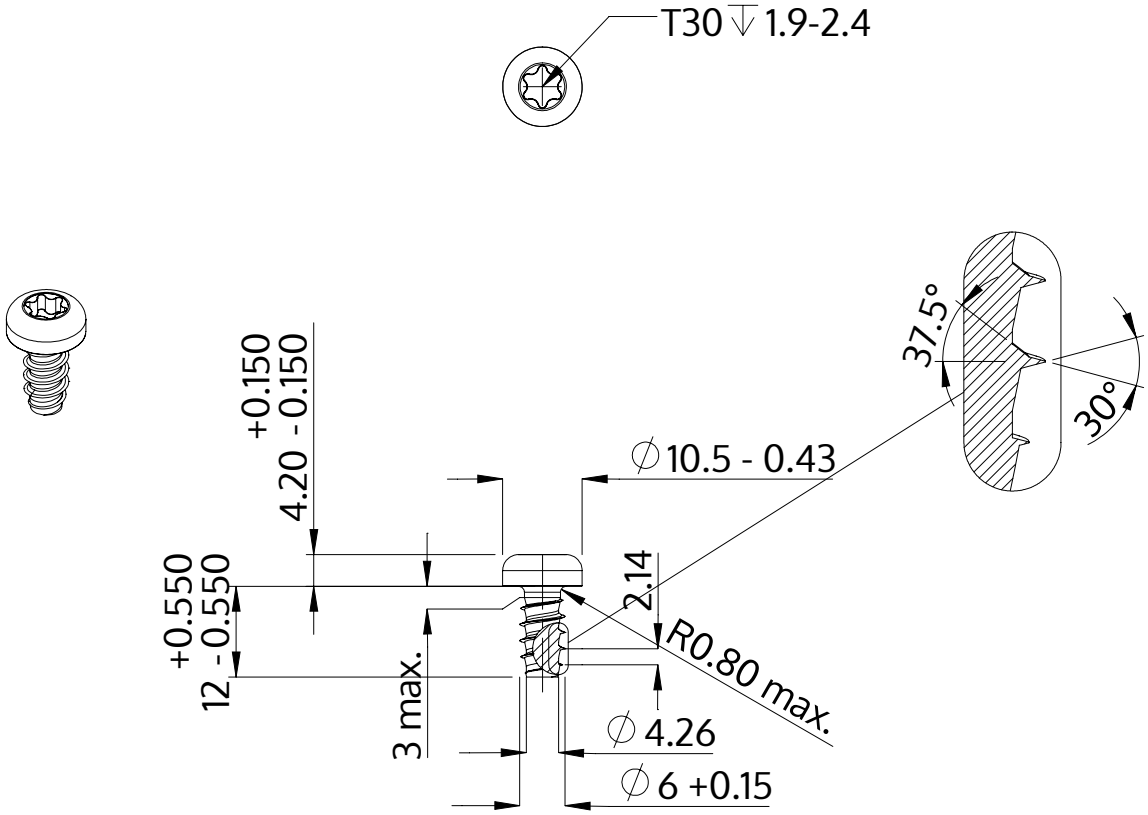

Beskrivelse	STP39 6.0x12.0 - T30
Materiale	Stål, forædlet
Overflade	galvaniseret 5-7 µm, tempret, blå / transparent passiveret
Vægt	3.715 kg / 1000 stykke

SCREWERK	**STP390600120S**	
Metrisk tegning A4	Skalering 1:1	2024-10