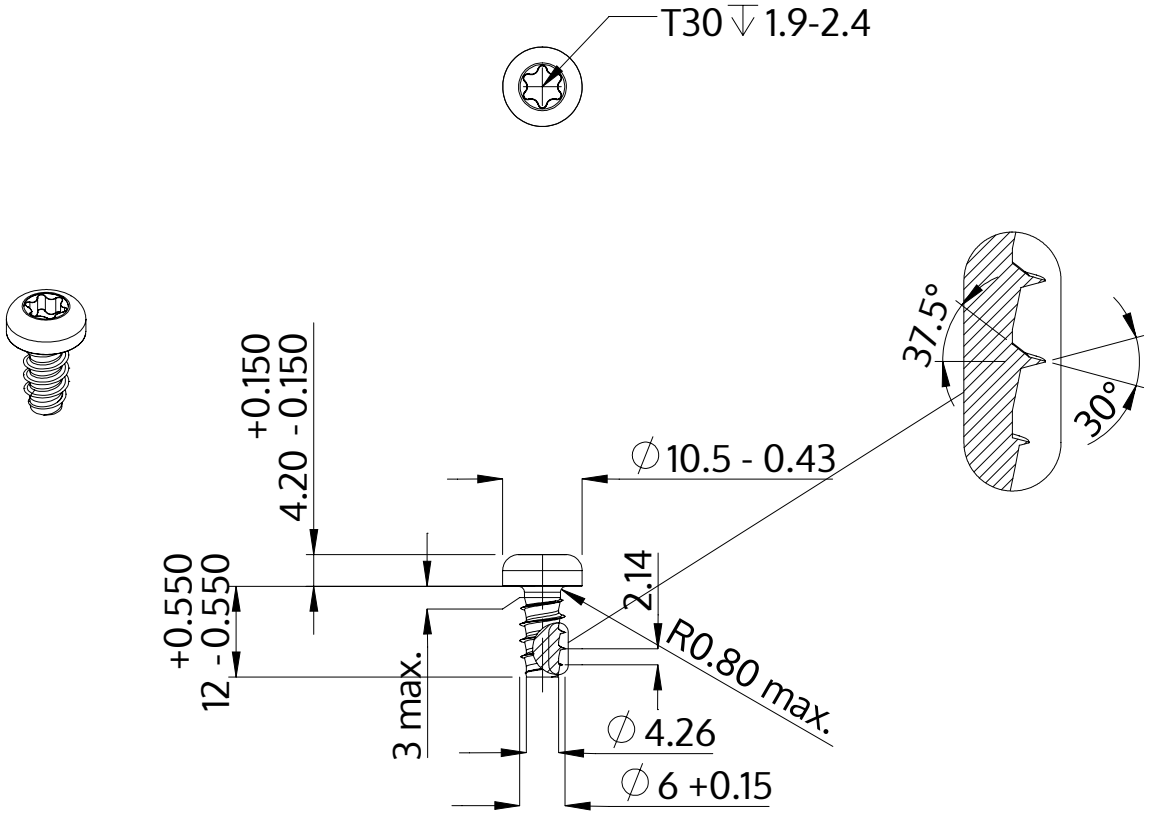

Beskrivelse	STP39 6.0x12.0 - T30
Materiale	Ædelstål A4
Overflade	blank, bejdset og passiveret
Vægt	3.715 kg / 1000 stykke

SCREWERK	**STP390600120C**	
Metrisk tegning A4	Skalering 1:1	2024-05