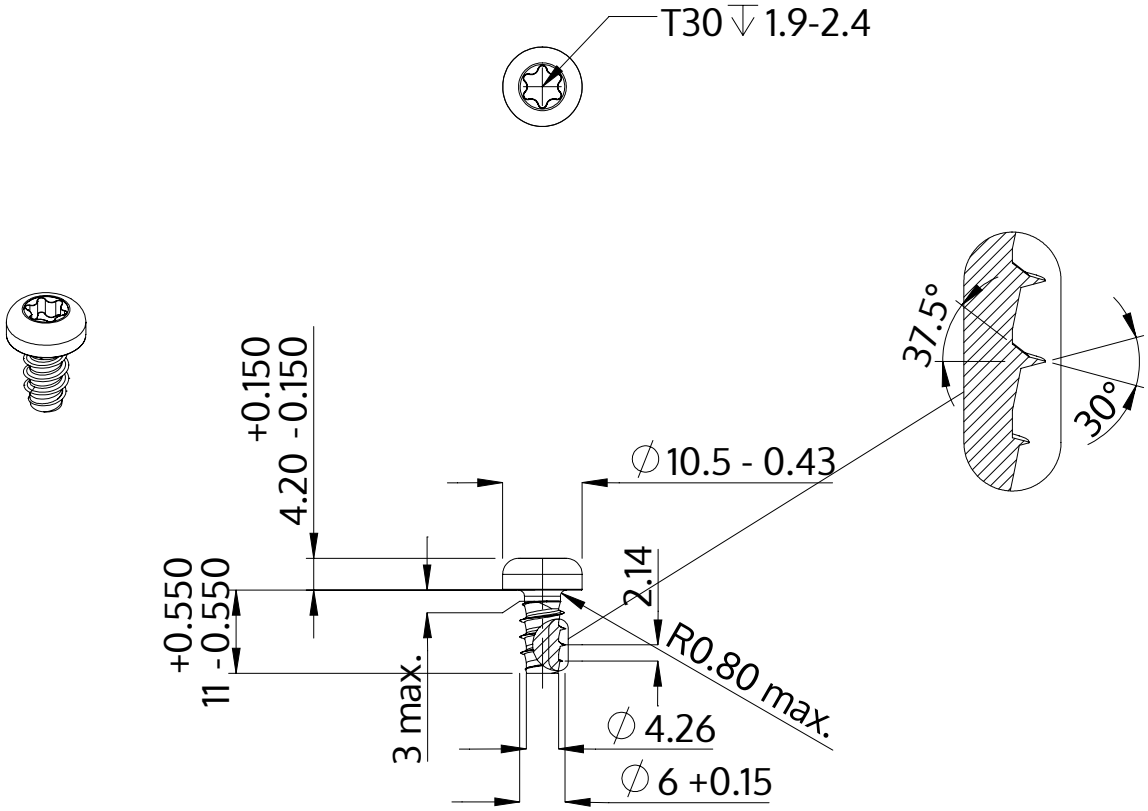

Descripción	STP39 6.0x11.0 - T30
Material	Acero, endurecido
Superficie	galvanizado 5-7 micras, recocido, azul / pasivado transparente
Peso	3.579 kg / 1000 Piezas

SCREWERK	**STP390600110S**	
Diseño métrico	Escalada 1:1	2024-10