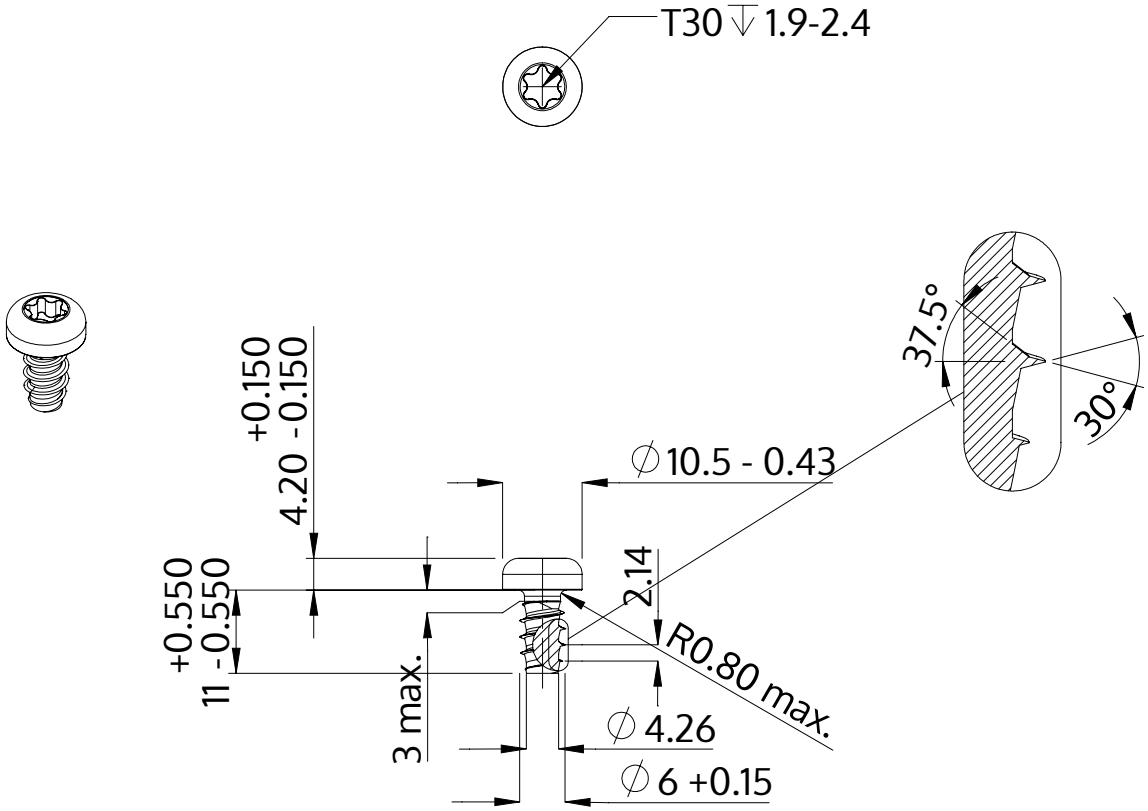

Descrição	STP39 6.0x11.0 - T30
Material	inox A2
Superfície	Decapado e passivado
Peso	3.579 kg / 1000 peças

SCREWERK	**STP390600110E**	
Desenho Métrico A4	Escala 1:1	2024-10