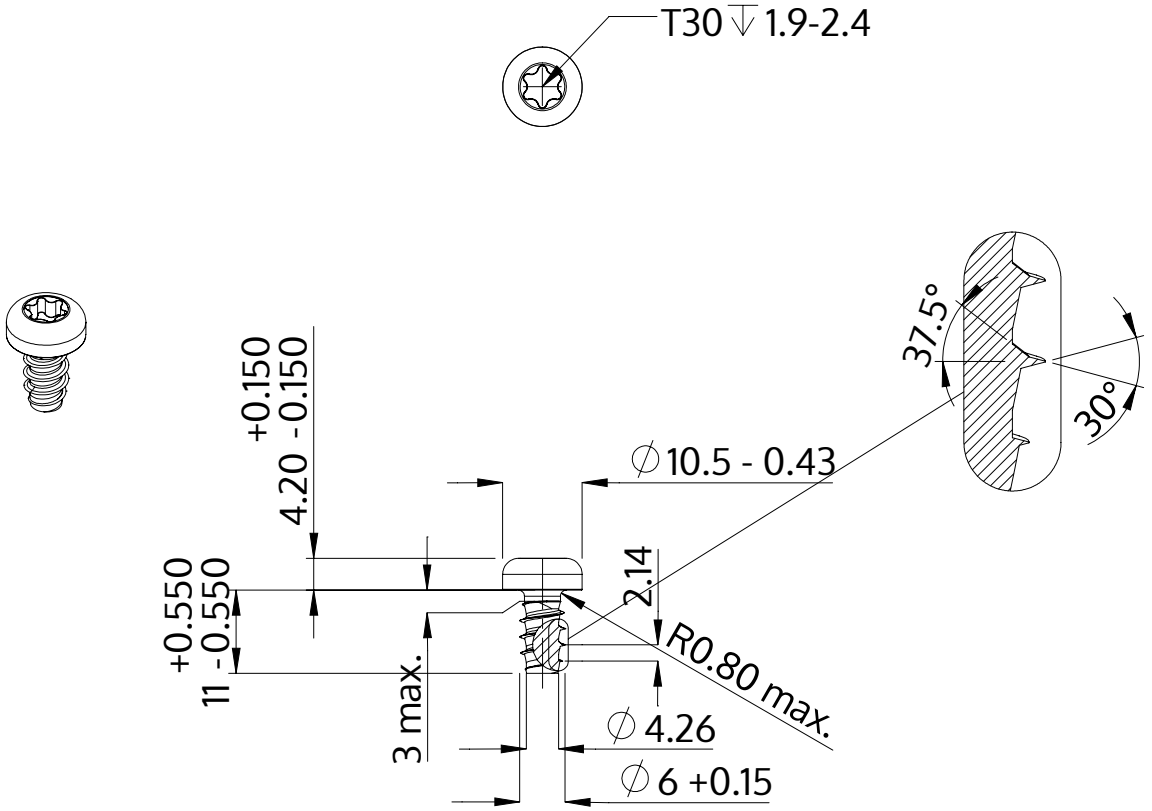

Descriere	STP39 6.0x11.0 - T30
Material	oţel inoxidabil A4
Exterior	neacoperit, murat și pasivat
Greutate	3.579 kg / 1000 unități

SCREWERK	**STP390600110C**	
Desen metric A4	Scalarea 1:1	2024-10