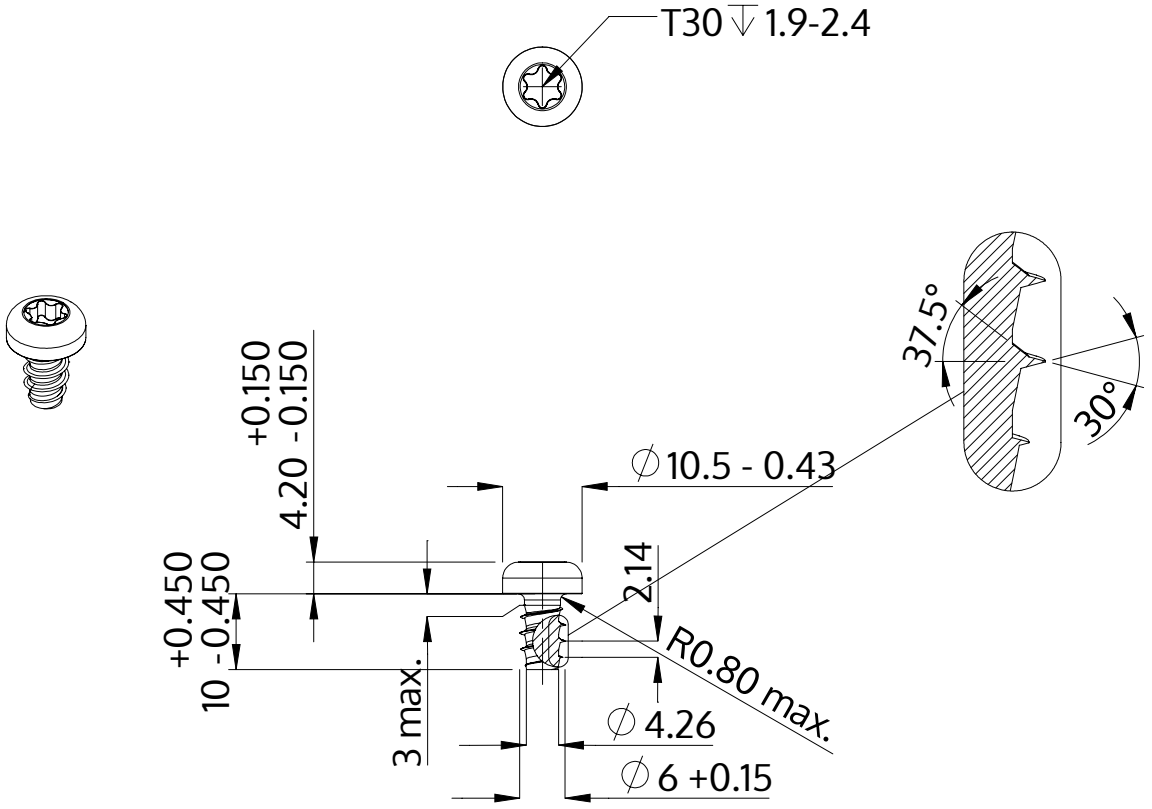

Beschrijving	STP39 6.0x10.0 - T30
Materiaal	roestvrij staal A2
Oppervlak	blank, geetst en gepassieveerd
Gewicht	3.443 kg / 1000 stuk

SCREWERK	**STP390600100E**	
Metrische tekening A4	Schaal None:1	2024-04