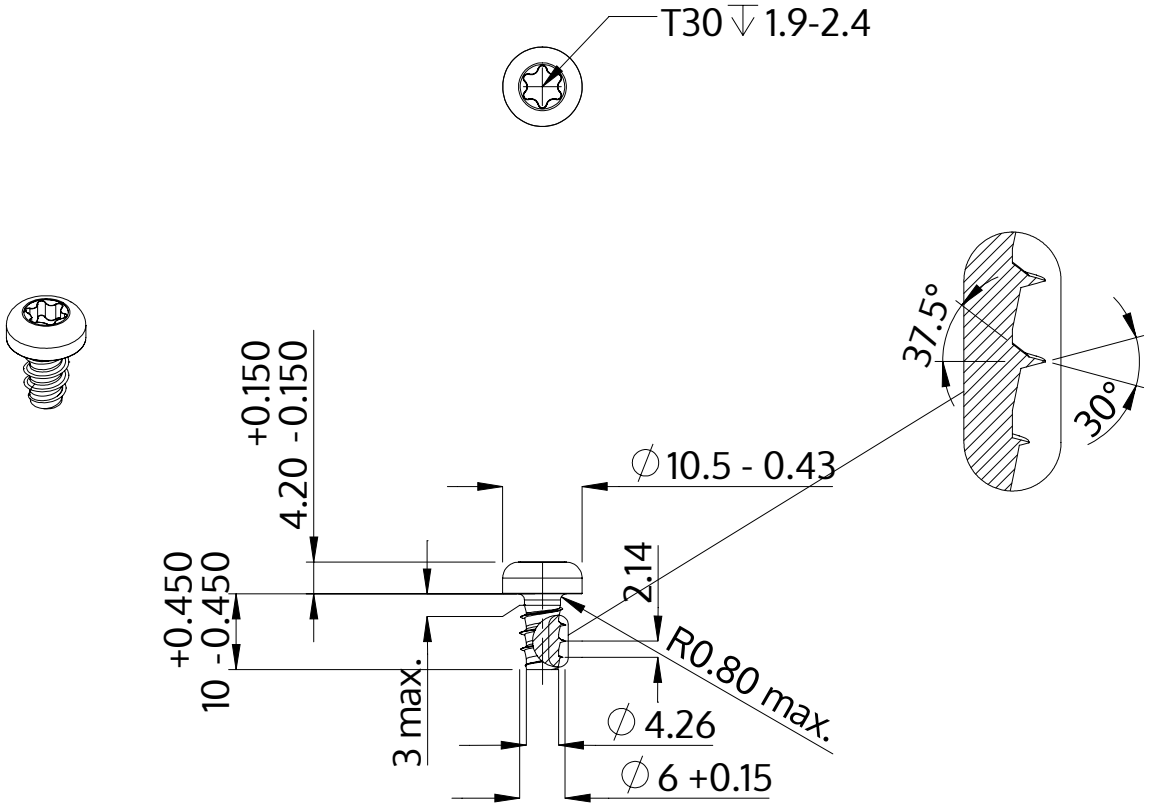

Описание	STP39 6.0x10.0 - T30
Материал	неръждаема стомана A2
Повърхност	гланциран, полиран, пасиваран
Тегло	3.443 kg / 1000 Бройка

SCREWERK	**STP390600100E**	
Метричен дизайн A4	Мащаб 1:1	2024-10