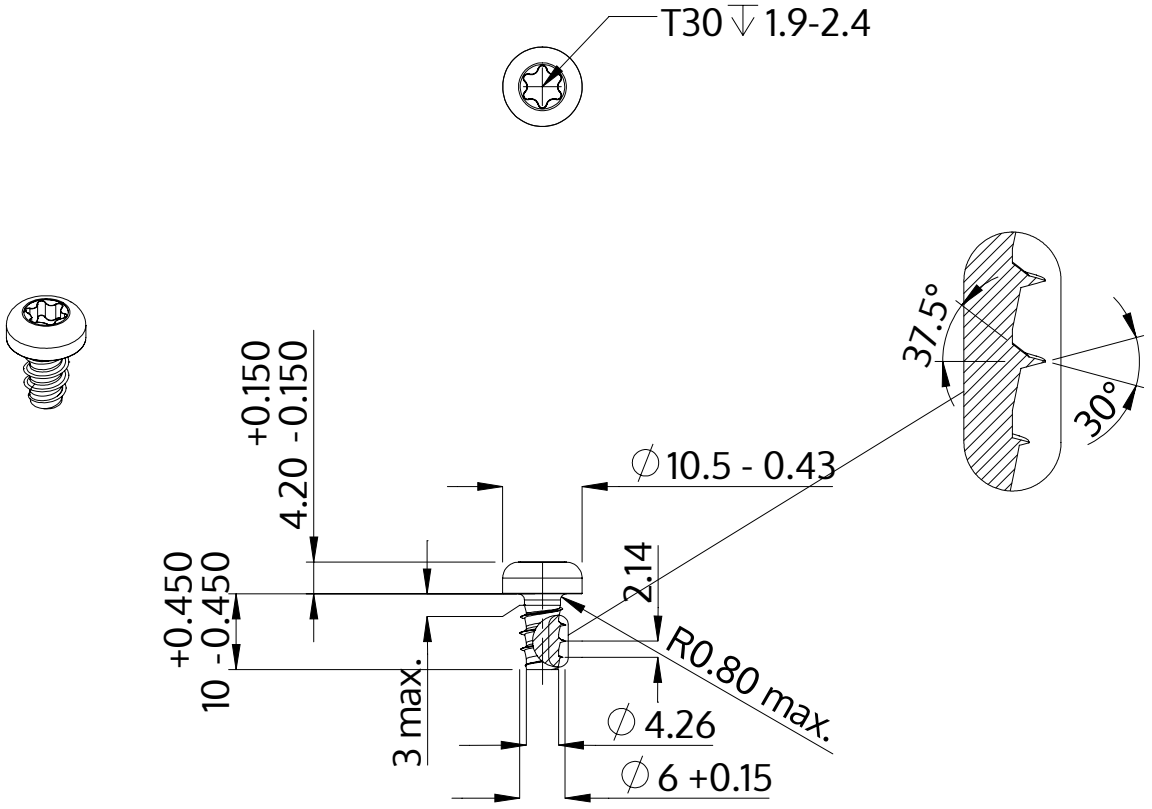

Descrição	STP39 6.0x10.0 - T30
Material	inox A4
Superfície	Decapado e passivado
Peso	3.443 kg / 1000 peças

SCREWERK	**STP390600100C**	
Desenho Métrico A4	Escala 1:1	2024-10