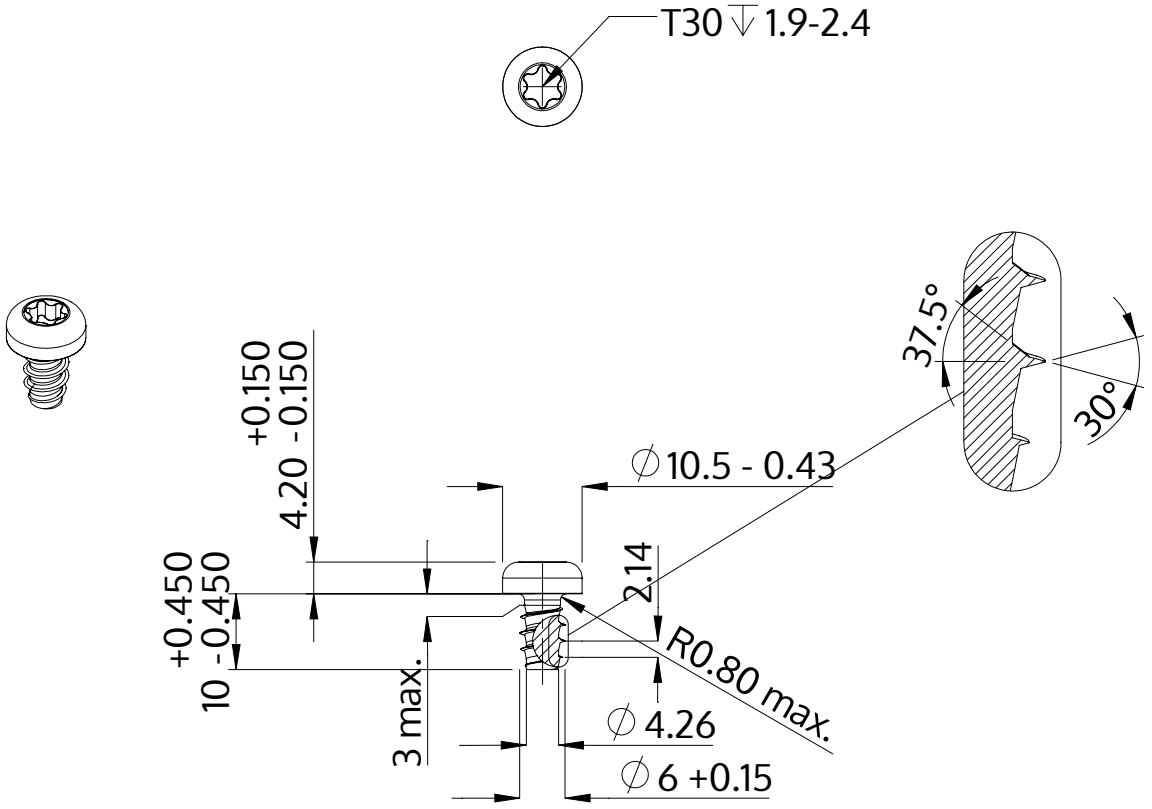

Opis	STP39 6.0x10.0 - T30
Materiał	Stal szlachetna A4
Powierzchnia	Prosta, bejcowana i pasywowana
Waga	3.443 kg / 1000 sztuk

SCREWERK	**STP390600100C**	
Rysunek metryczny A4	Skala 1:1	2024-10