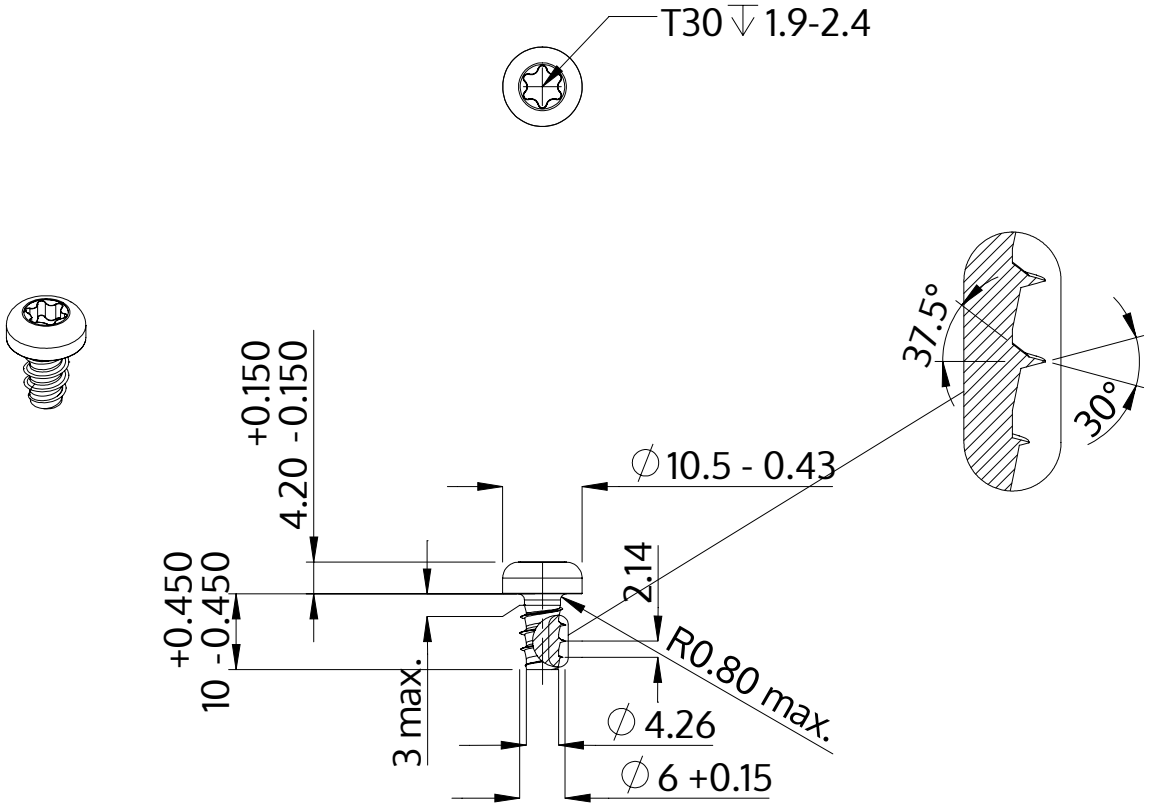

Descripción	STP39 6.0x10.0 - T30
Material	Acero Inoxidable
Superficie	Laminado brillante, barnizado y pasivado
Peso	3.443 kg / 1000 Piezas

SCREWERK	**STP390600100C**	
Diseño métrico	Escalada 1:1	2024-10