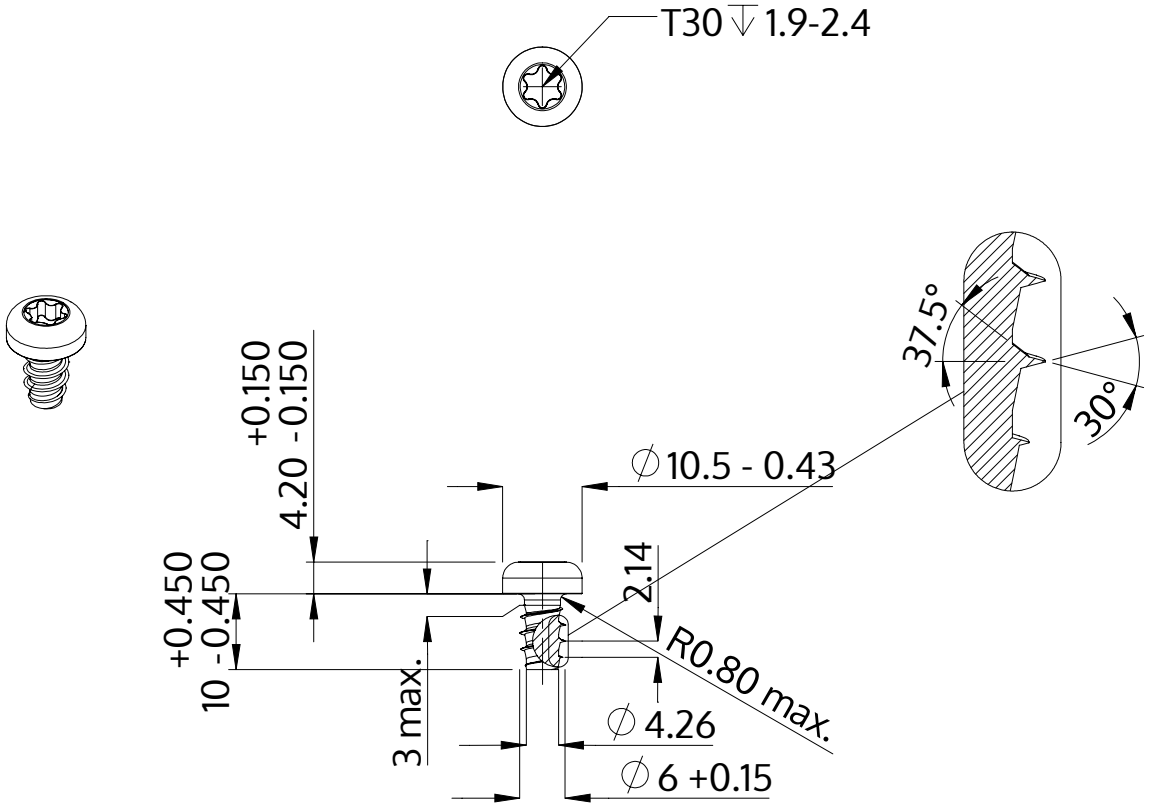

Açıklaması	STP39 6.0x10.0 - T30
Malzeme	Çelik, sertleştirilmiş
Kaplama	ZnNi siyah-pasifleştirilmiştir, temperlenmistir, kaplanmış
Ağırlık	3.443 kg / 1000 Adet

SCREWERK	**STP390600100B**	
Metrik çizim A4	Ölçeklendirme 1:1	2024-10