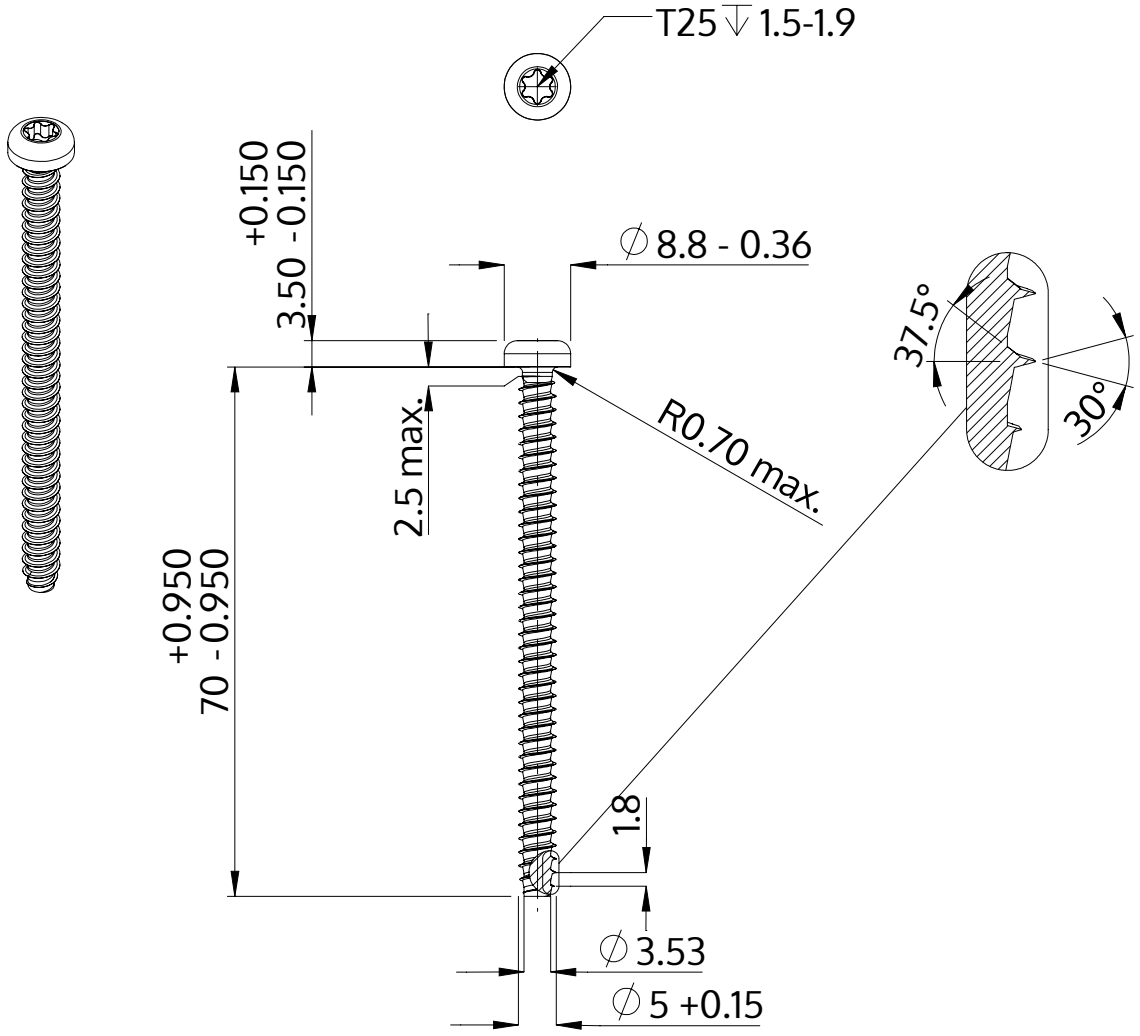

Описание	STP39 5.0x70.0 - T25
Материал	Нержавеющая сталь A2
Поверхность	Светлый отжиг и пассивация
Вес	7.832 kg / 1000 Штука

SCREWERK	**STP390500700E**	
Метрический чертеж A4	Шкала 2:1	2024-10