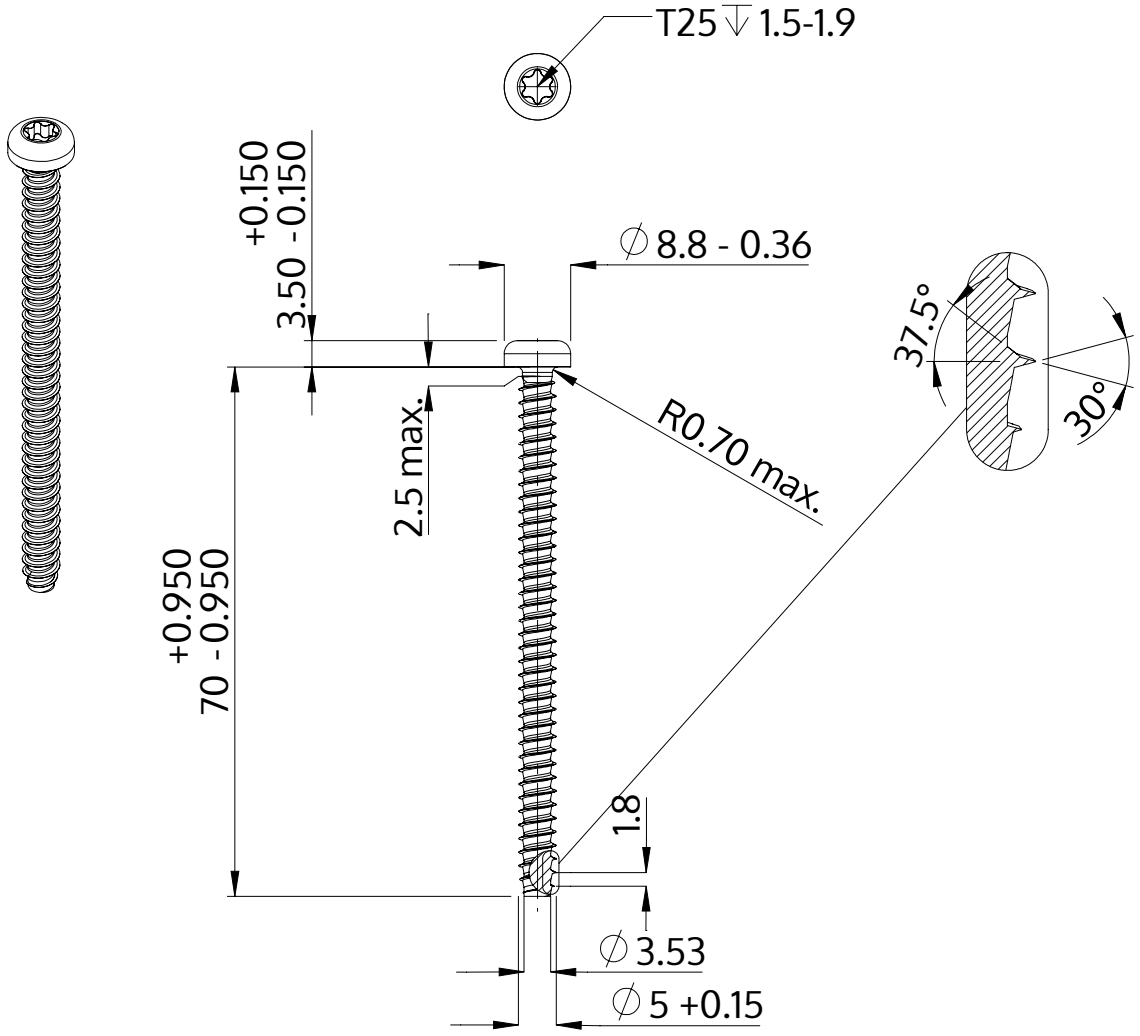

Beschreibung	STP39 5.0x70.0 - T25
Werkstoff	Edelstahl A2
Oberfläche	blank, gebeizt und passiviert
Gewicht	7.832 kg / 1000 Stück

SCREWERK	**STP390500700E**	
Metrische Zeichnung A4	Skalierung None:1	2024-04