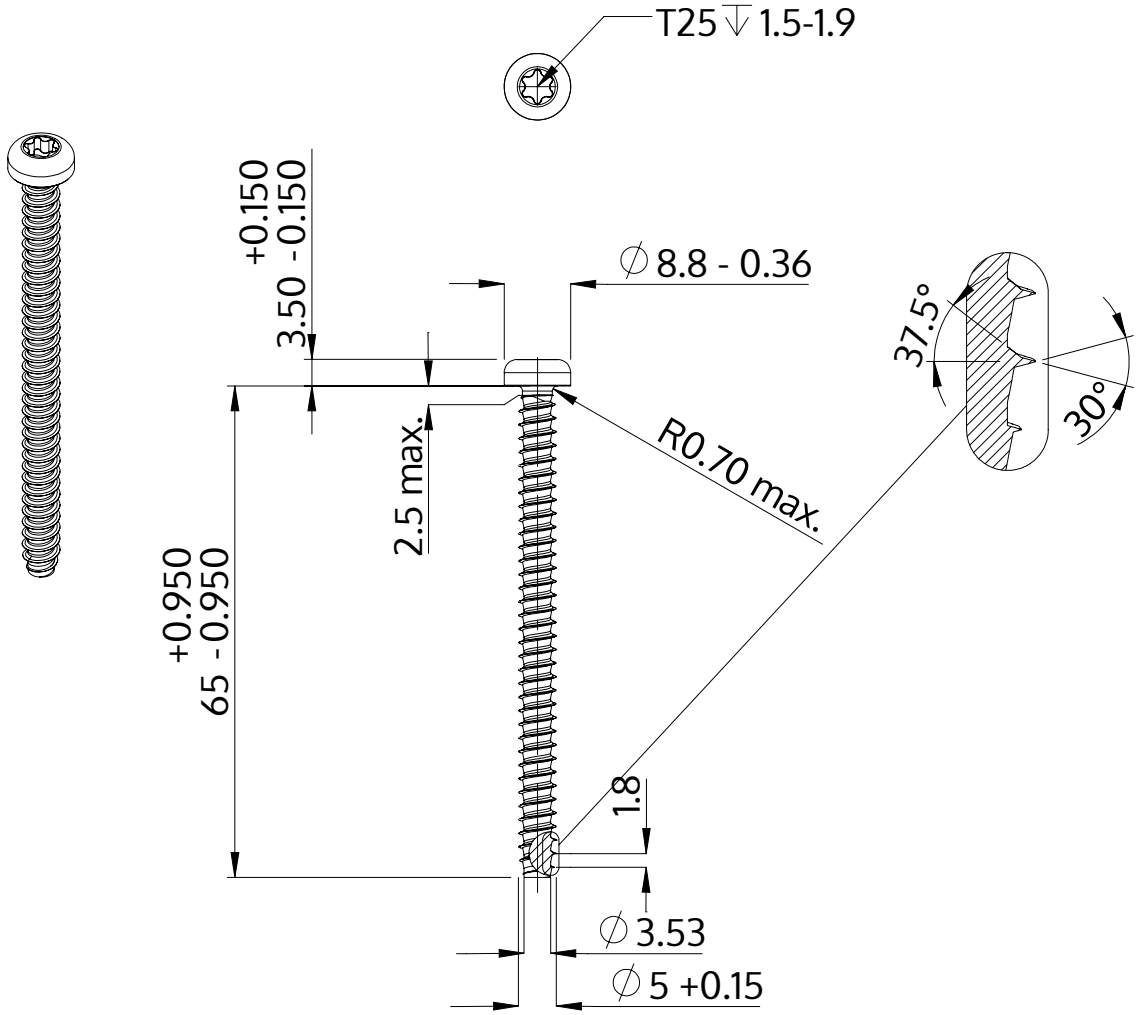

Описание	STP39 5.0x65.0 - T25
Материал	стомана, закалена
Повърхност	цинково и никелово покритие, Черен, пасивиран, темпериран, херметизация
Тегло	7.359 kg / 1000 Бройка

SCREWERK	**STP390500650B**	
Метричен дизайн A4	Мащаб 2:1	2024-10