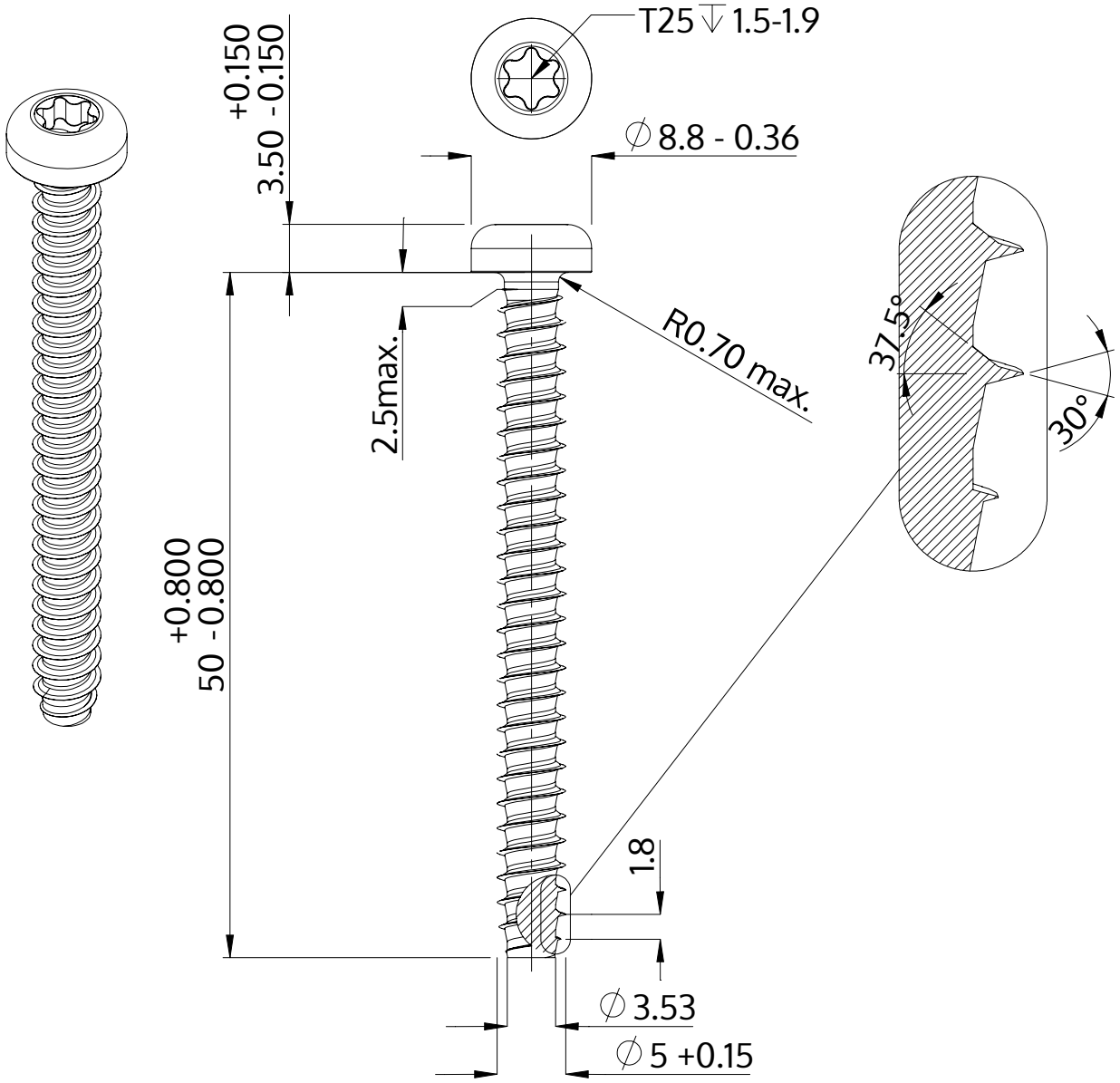

Açıklaması	STP39 5.0x50.0 - T25
Malzeme	Paslanmaz Çelik A2
Kaplama	Parlak, cilalanmış ve pasifleştirilmiştir
Ağırlık	5.940 kg / 1000 Adet

SCREWERK	**STP390500500E**	
Metrik çizim A4	Ölçeklendirme None:1	2024-04