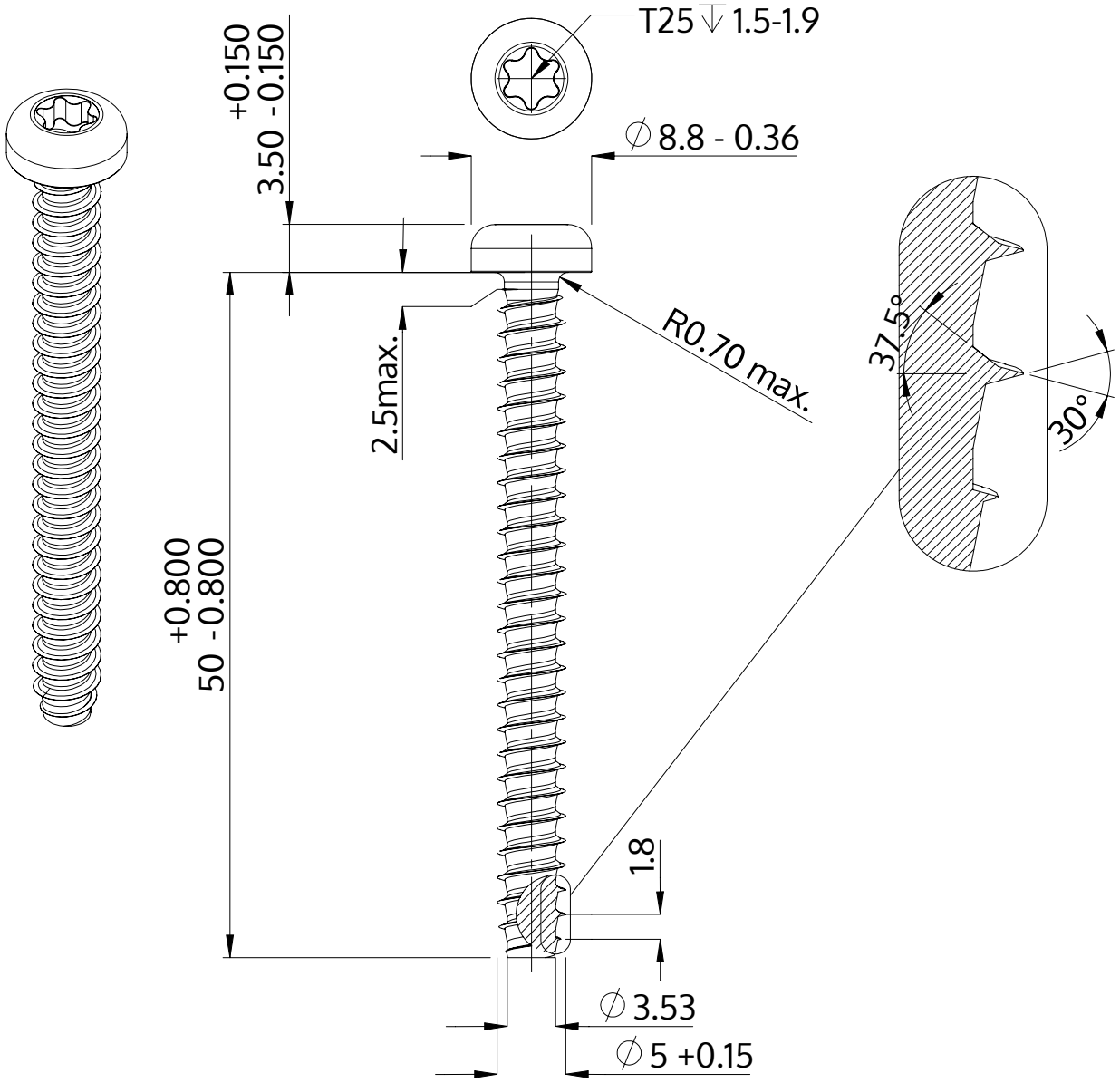

Beskrivning	STP39 5.0x50.0 - T25
Material	rostfritt stål A2
Yta	blank och passiviserad
Vikt	5.940 kg / 1000 styck

SCREWERK	**STP390500500E**	
Metrisk skiss A4	Skala 2:1	2024-10