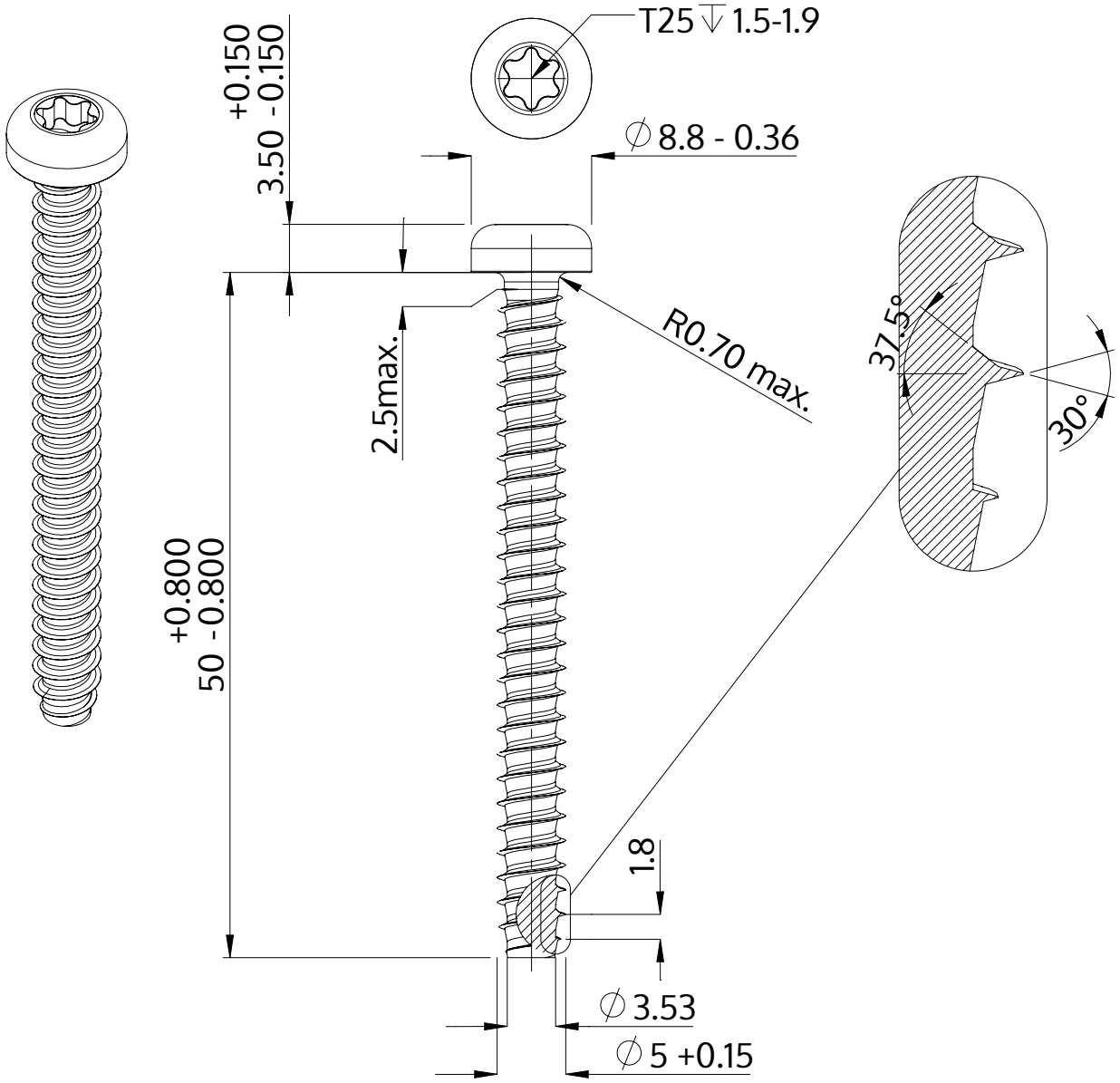

Descrizione	STP39 5.0x50.0 - T25
Materiale	acciaio inossidabile A2
Superficie	bianco-decapato e passivato
Peso	5.940 kg / 1000 pezzi

SCREWERK	**STP390500500E**	
Disegno metrico A4	Scala None:1	2024-04