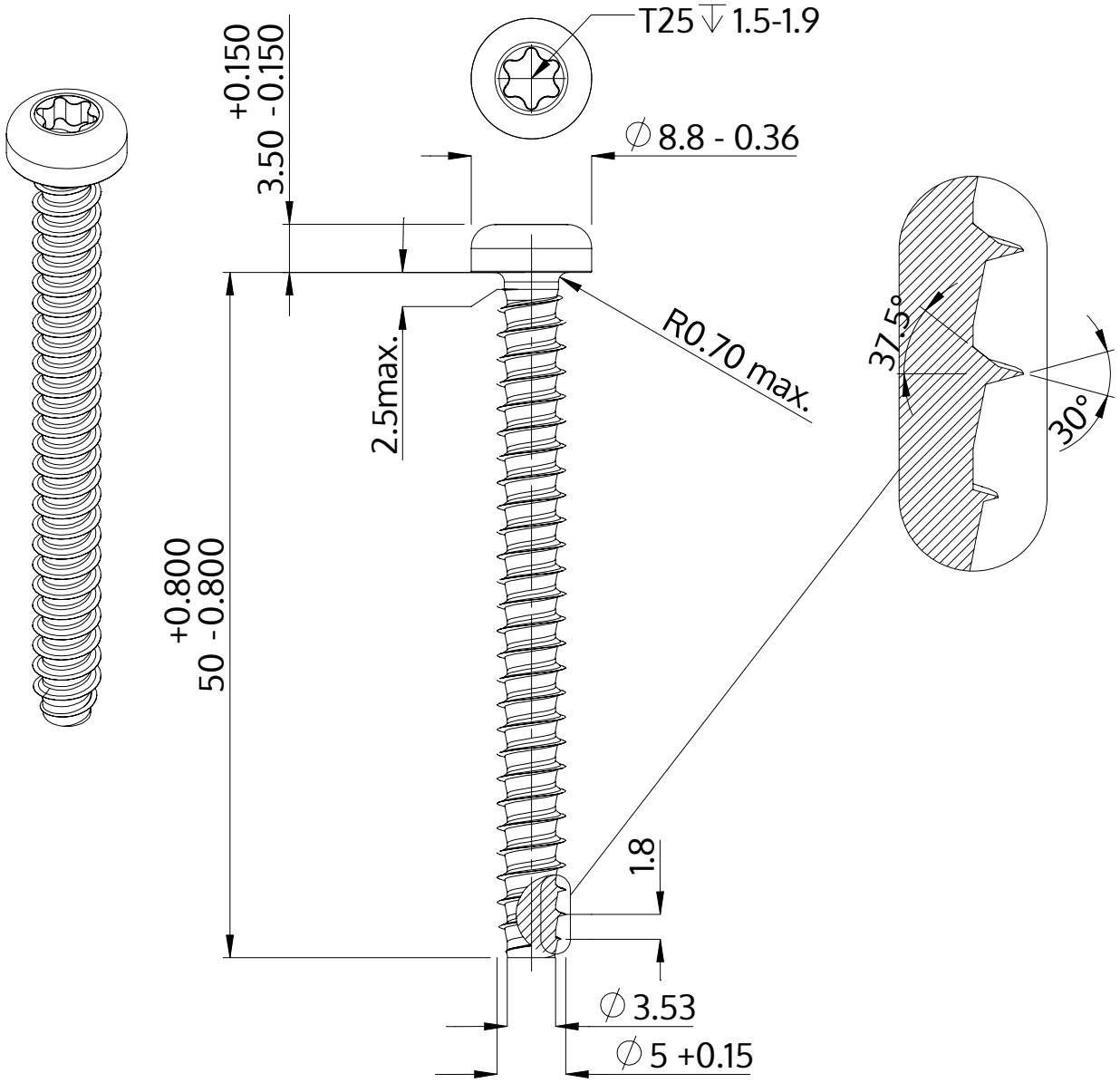

Описание	STP39 5.0x50.0 - T25
Материал	сталь, упрочненная
Поверхность	ZnNi, черная пассивировка+отжиг+масло
Вес	5.940 kg / 1000 Штука

SCREWERK	**STP390500500B**	
Метрический чертеж A4	Шкала None:1	2024-04