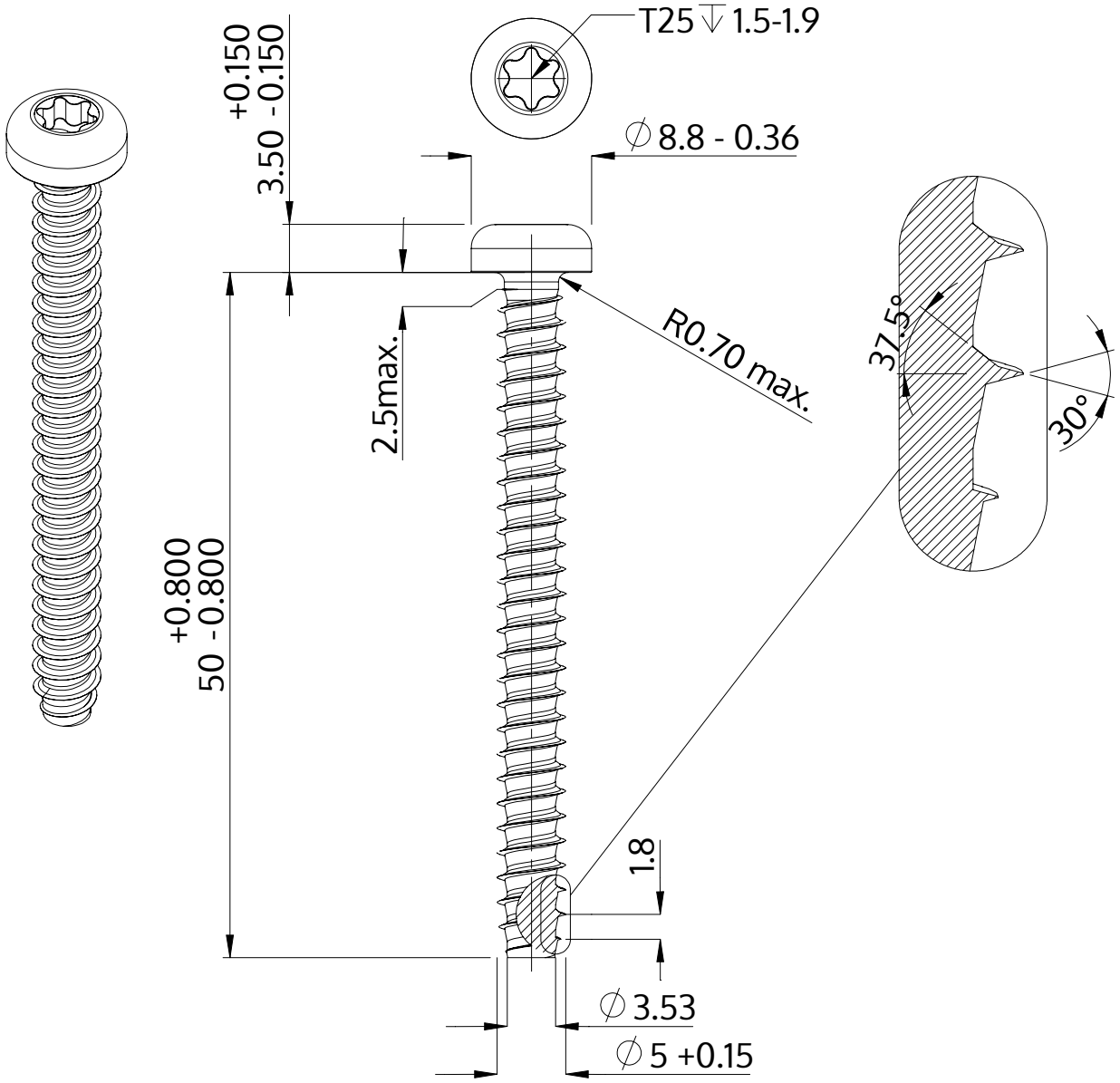

Descripción	STP39 5.0x50.0 - T25
Material	Acero, endurecido
Superficie	Zinc-Niquelado, pasivado negro/ sin Cr-VI, recocido, sellado
Peso	5.940 kg / 1000 Piezas

SCREWERK	**STP390500500B**	
Diseño métrico	Escalada 2:1	2024-10