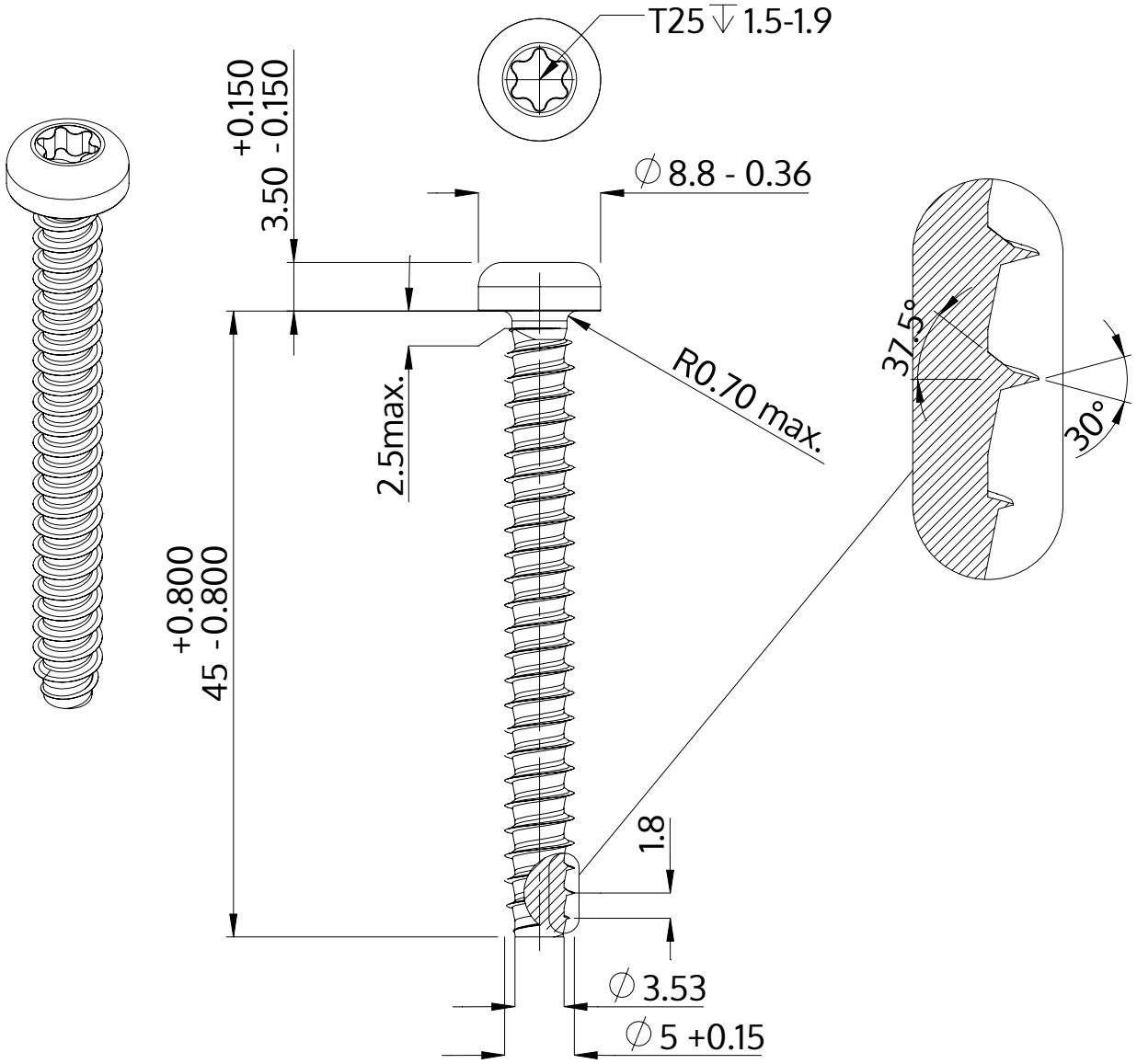

Beskrivning	STP39 5.0x45.0 - T25
Material	stål, härdat
Yta	förzinkad 5-7 µm, härdad, blå/transparent passiviserad
Vikt	5.467 kg / 1000 styck

SCREWERK	**STP390500450S**	
Metrisk skiss A4	Skala 2:1	2024-10