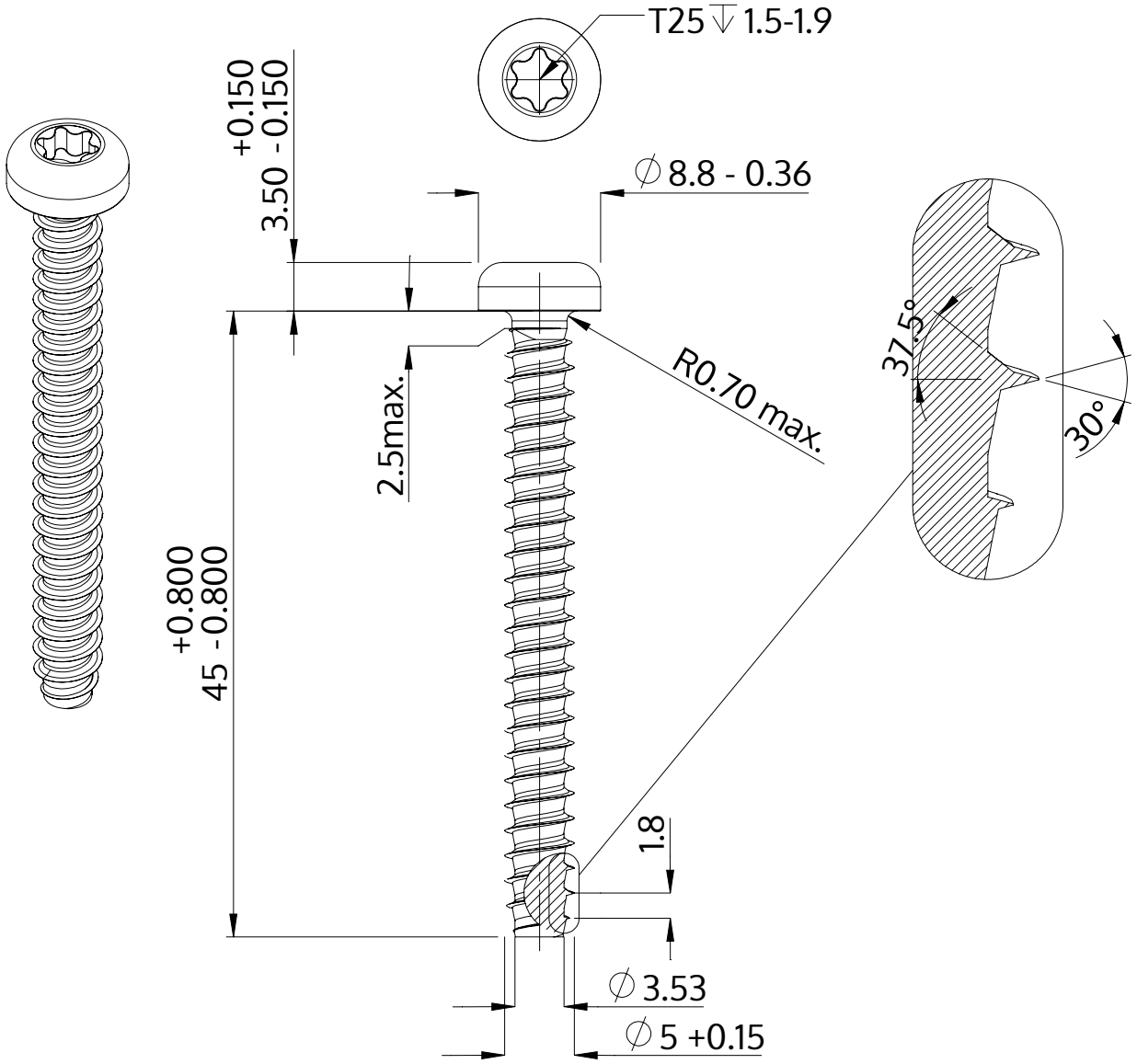

Beschrijving	STP39 5.0x45.0 - T25
Materiaal	veredeld staal
Oppervlak	verzinkt 5-7 µm, getempert, blauw / transparant gepassiveerd
Gewicht	5.467 kg / 1000 stuk

SCREWERK	**STP390500450S**	
Metrische tekening A4	Schaal None:1	2024-04