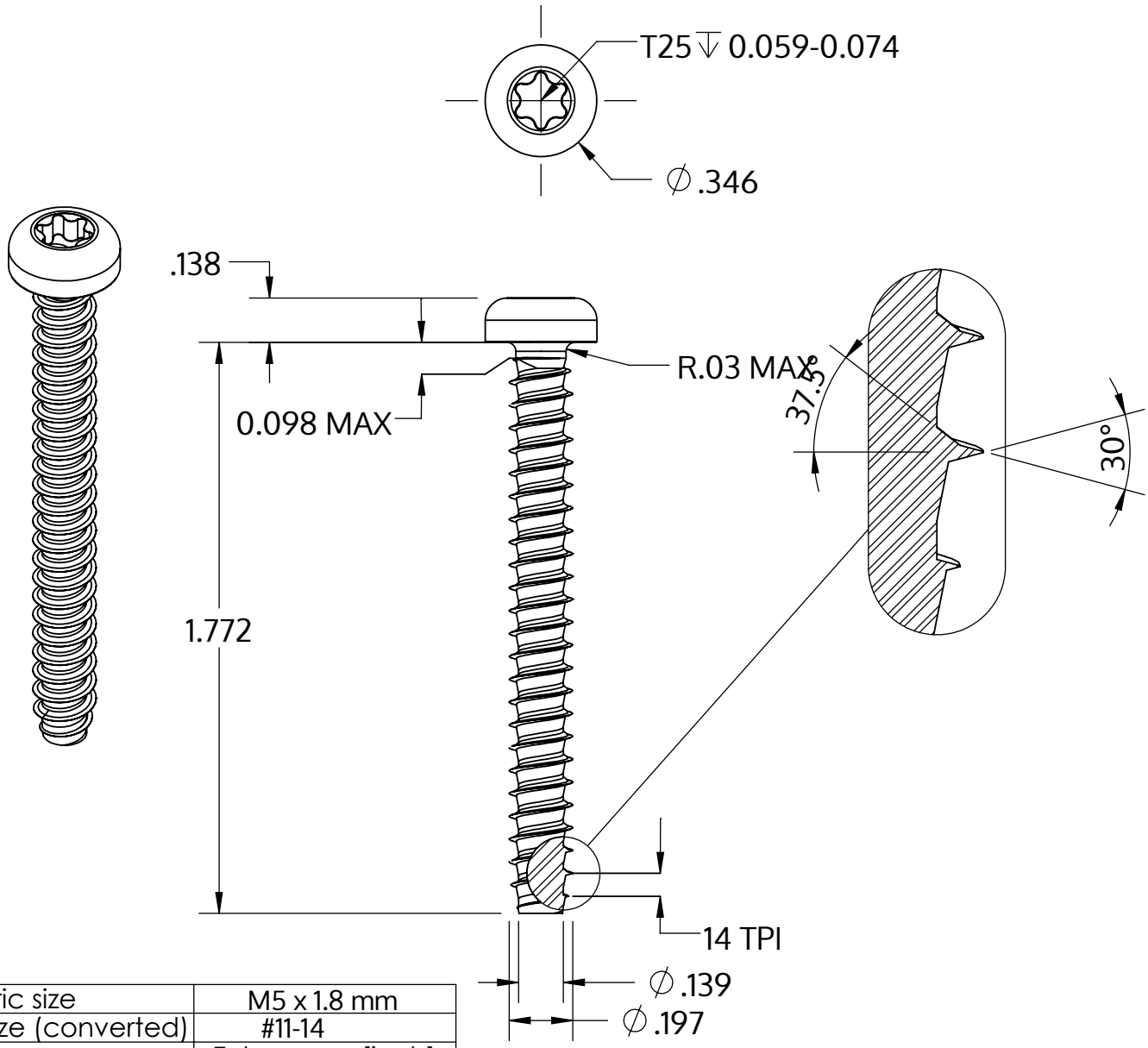

Metric size	M5 x 1.8 mm
US size (converted)	#11-14
	Tolerances [inch]
Length	+/- 0.031
Head diameter	+0 / -0.014
Head height	+/- 0.005
Thread diameter	+0.005 / -0

Описание	STP39 5.0x45.0 - T25
Материал	сталь, упрочненная
Поверхность	Оцинковка 5-7µm, термообработка,синий / прозрачный пассивация
Вес	5.467 kg / 1000 Штука

SCREWERK	**STP390500450S**	
_Zoll Zeichnung Größe A	Шкала 2:1	2024-10