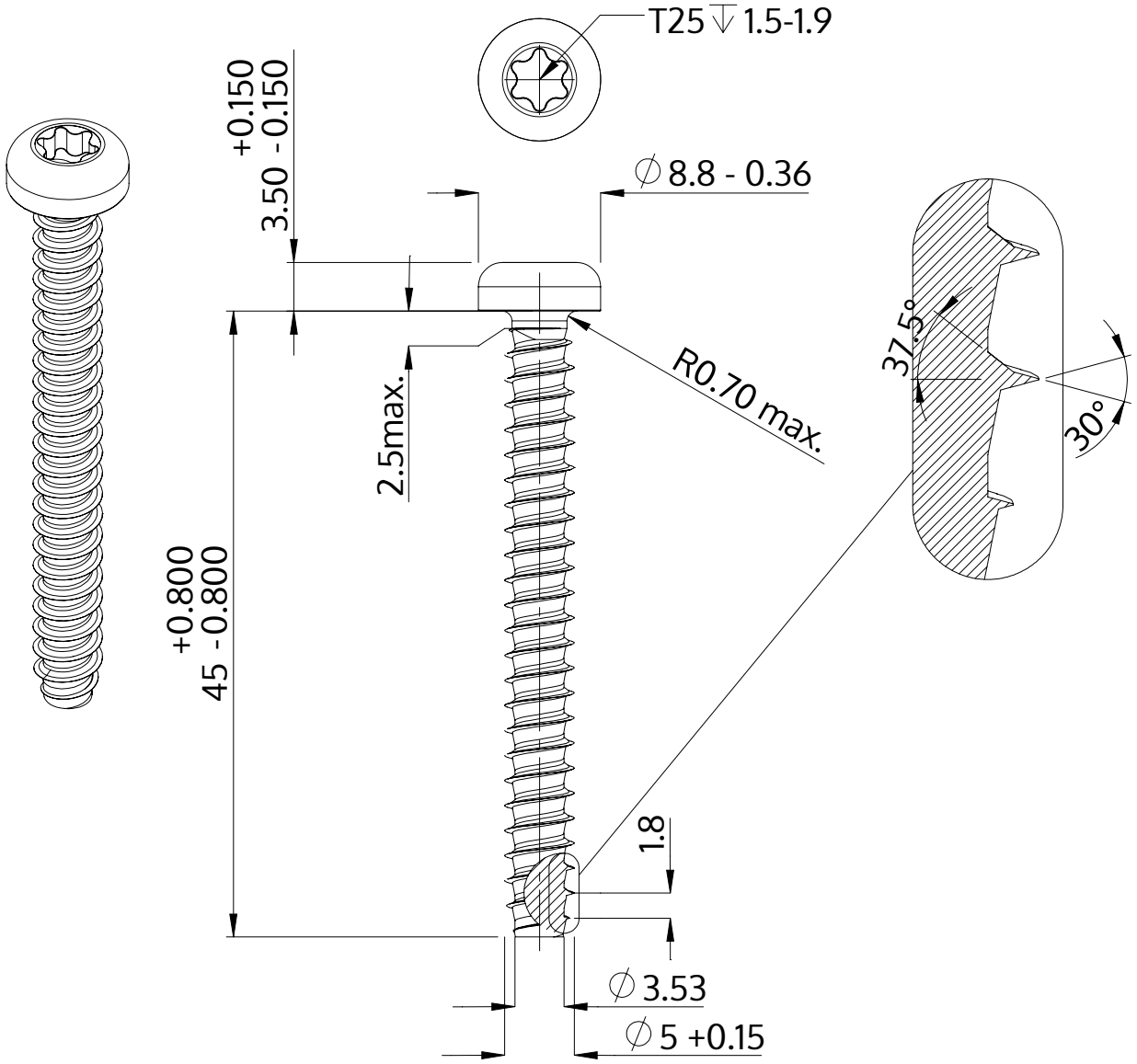

Описание	STP39 5.0x45.0 - T25
Материал	неръждаема стомана A2
Повърхност	гланциран, полиран, пасиваран
Тегло	5.467 kg / 1000 Бройка

SCREWERK	**STP390500450E**	
Метричен дизайн A4	Мащаб None:1	2024-04