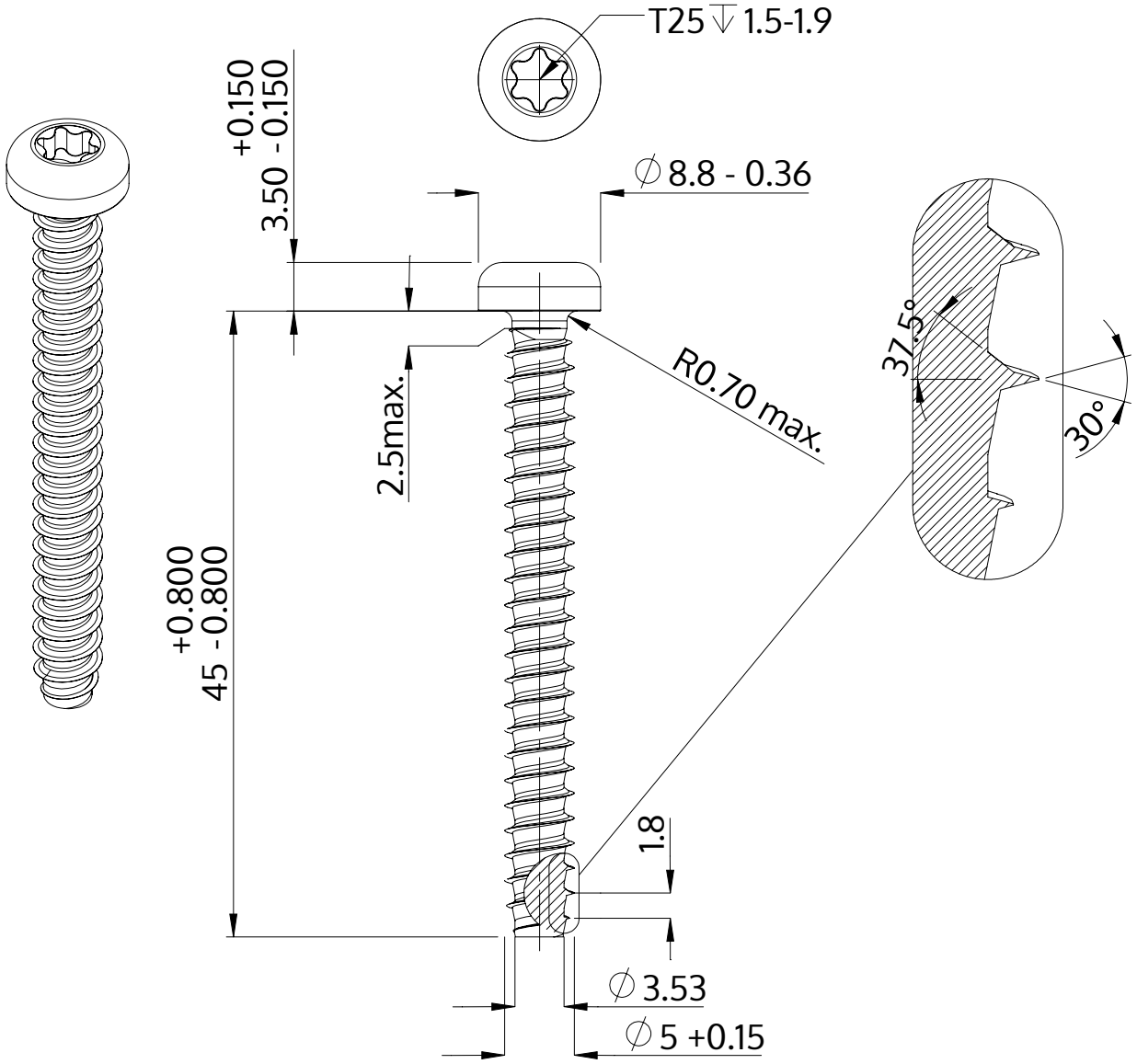

Açıklaması	STP39 5.0x45.0 - T25
Malzeme	Çelik, sertleştirilmiş
Kaplama	ZnNi siyah-pasifleştirilmiştir, temperlenmistir, kaplanmış
Ağırlık	5.467 kg / 1000 Adet

SCREWERK	**STP390500450B**	
Metrik çizim A4	Ölçeklendirme 2:1	2024-10