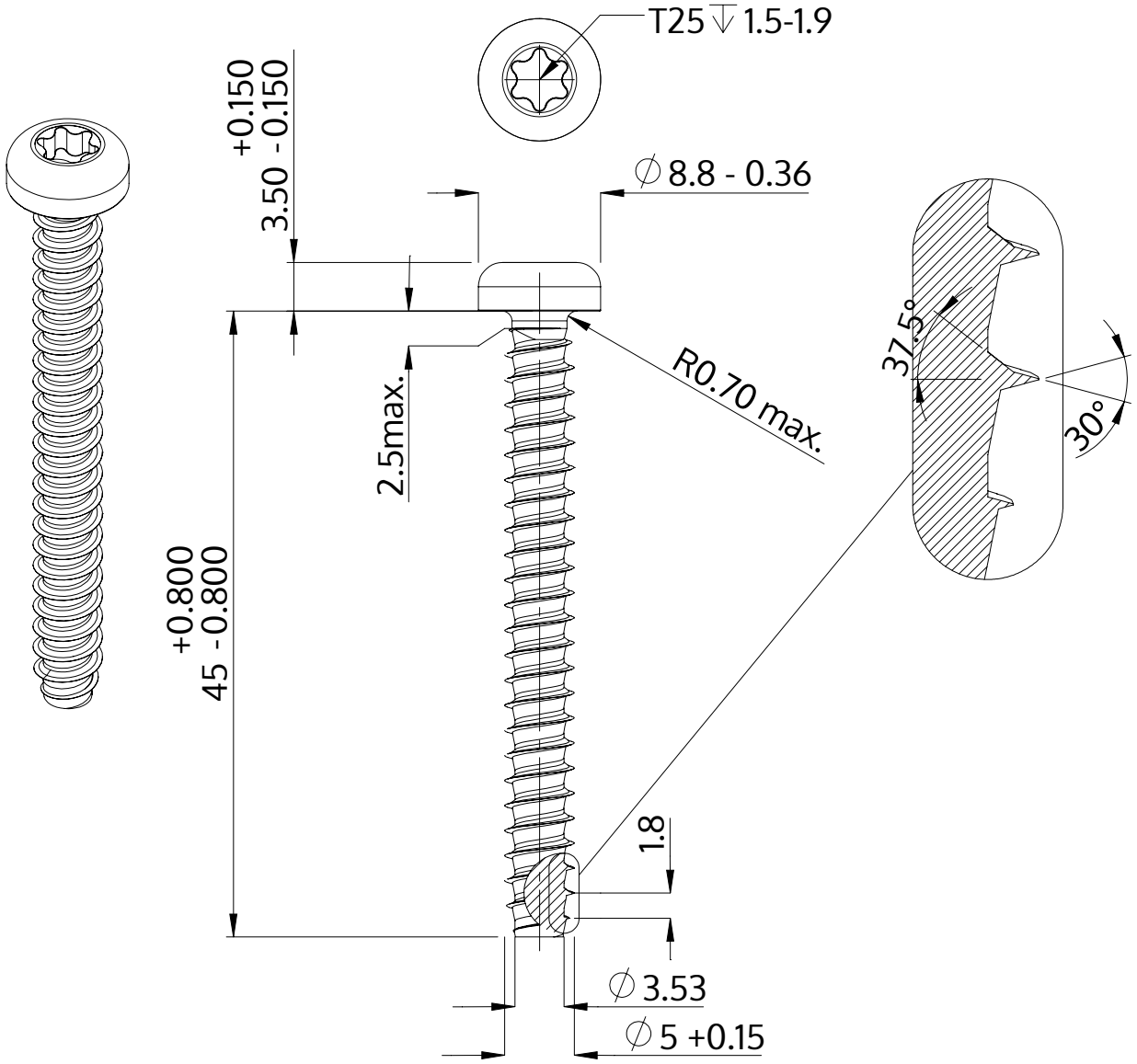

Beschrijving	STP39 5.0x45.0 - T25
Materiaal	veredeld staal
Oppervlak	ZnNi zwart-gepassiveerd, getempert, verzegeld
Gewicht	5.467 kg / 1000 stuk

SCREWERK	**STP390500450B**	
Metrische tekening A4	Schaal 2:1	2024-10