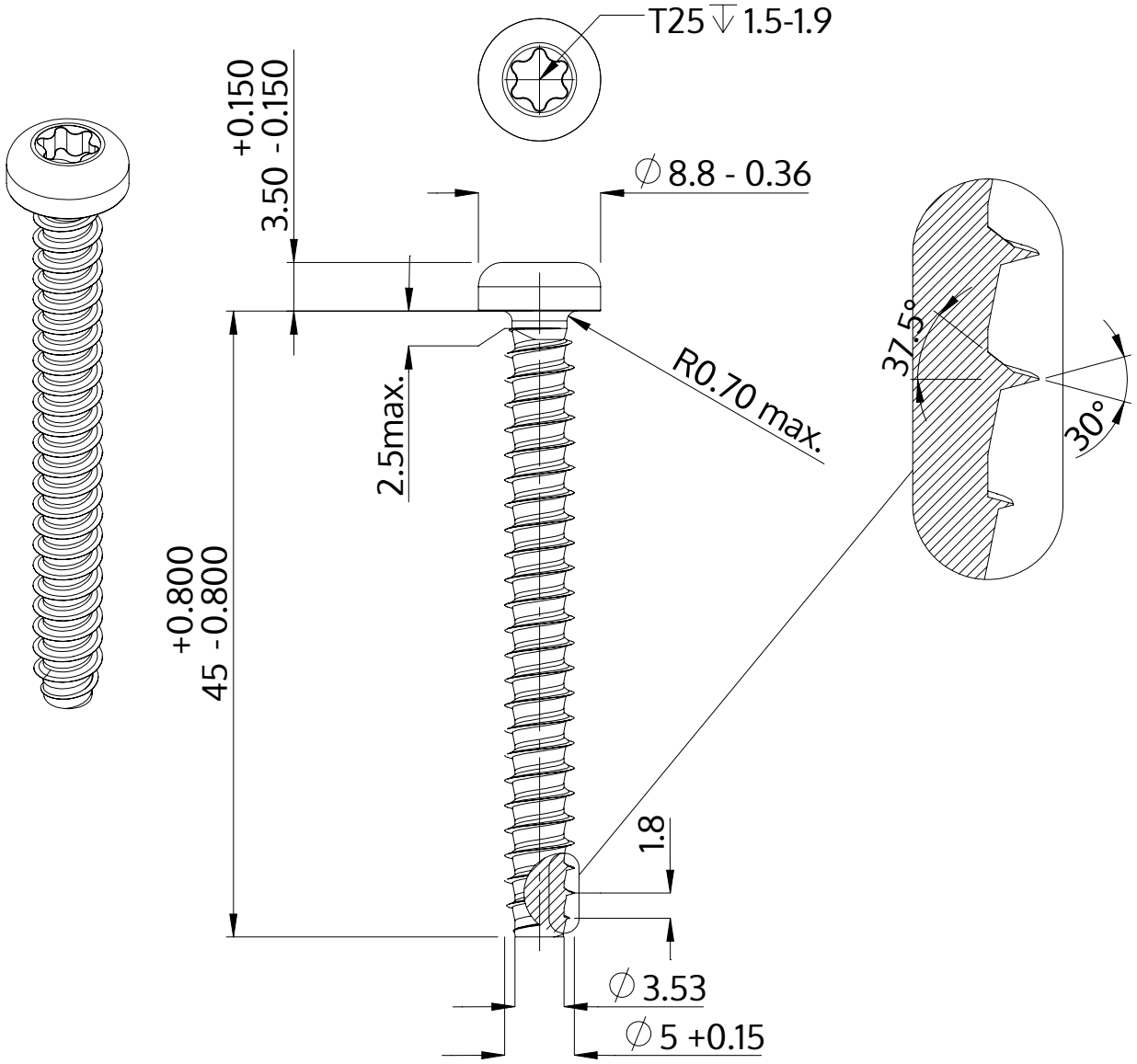

Description	STP39 5.0x45.0 - T25
Matière	Acier,trempé et revenu
Surface	Zinc Nickel passivé noir, trempée, scéllée
Poids	5.467 kg / 1000 Unité

SCREWERK	**STP390500450B**	
Dessin métrique A4	Redimensionner 2:1	2024-10