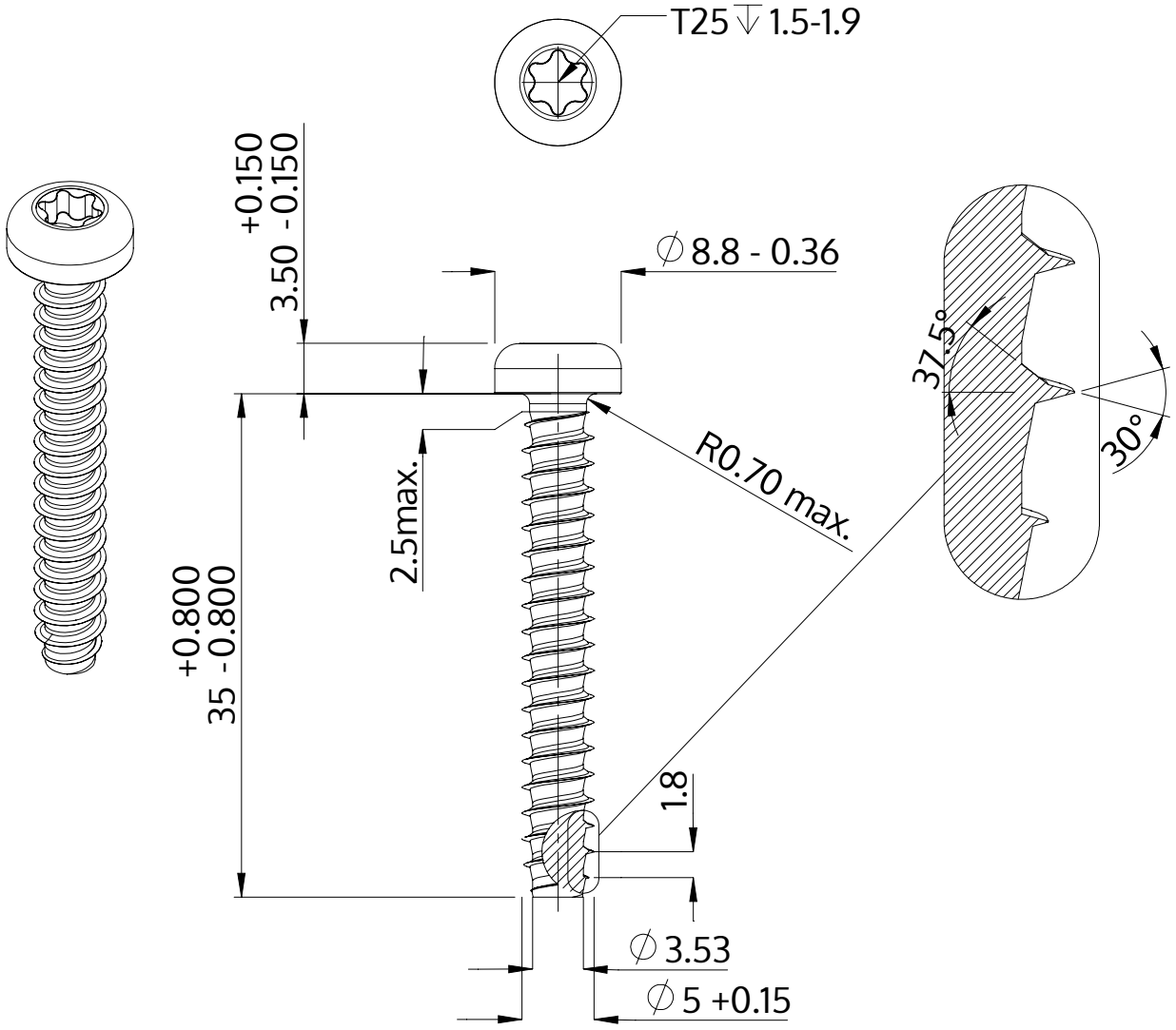

Açıklaması	STP39 5.0x35.0 - T25
Malzeme	Çelik, sertleştirilmiş
Kaplama	galvanizli 5-7 µm, temperliö mavi / şeffaf pasifleştirilmiştir
Ağırlık	4.521 kg / 1000 Adet

SCREWERK	**STP390500350S**	
Metrik çizim A4	Ölçeklendirme None:1	2024-04