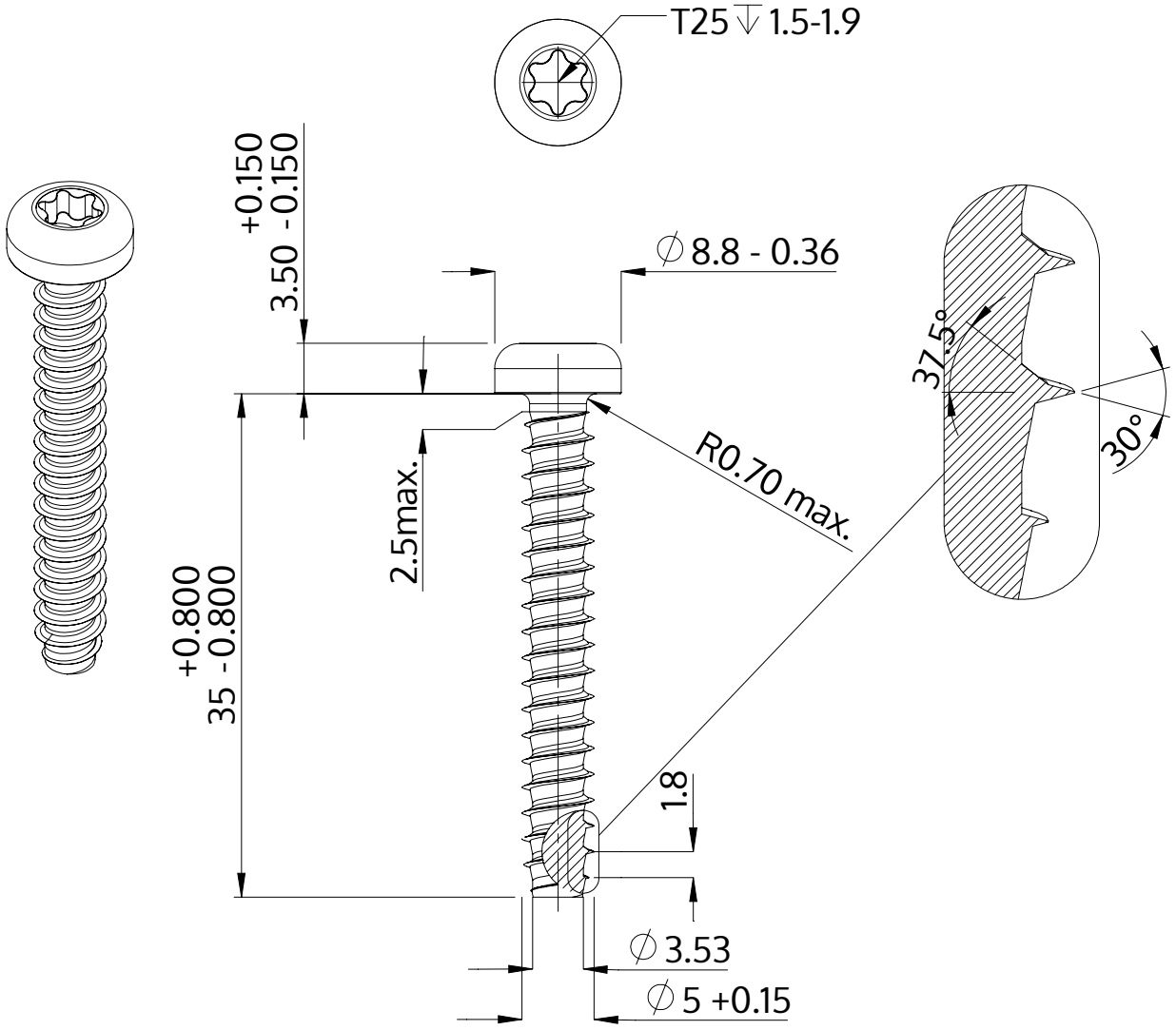

Descrizione	STP39 5.0x35.0 - T25
Materiale	acciaio inossidabile A2
Superficie	bianco-decapato e passivato
Peso	4.521 kg / 1000 pezzi

SCREWERK	**STP390500350E**	
Disegno metrico A4	Scala 2:1	2024-10