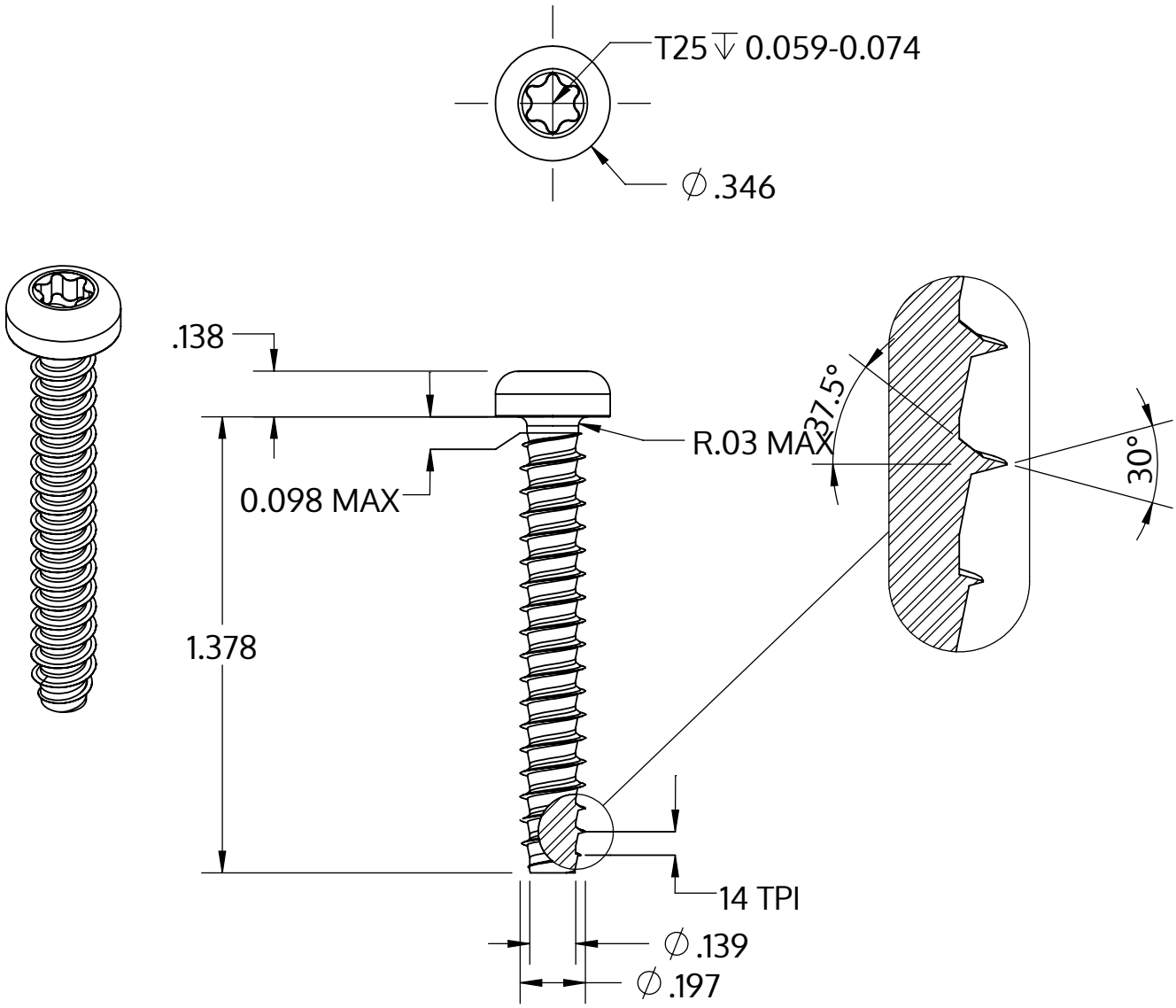

Metric size	M5 x 1.8 mm
US size (converted)	#11-14
	Tolerances [inch]
Length	+/- 0.031
Head diameter	+0 / -0.014
Head height	+/- 0.005
Thread diameter	+0.005 / -0

Beskrivning	STP39 5.0x35.0 - T25
Material	rostfritt stål A2
Yta	blank och passiviserad
Vikt	4.521 kg / 1000 styck

SCREWERK	**STP390500350E**	
_Zoll Zeichnung Größe A	Skala None:1	2024-05