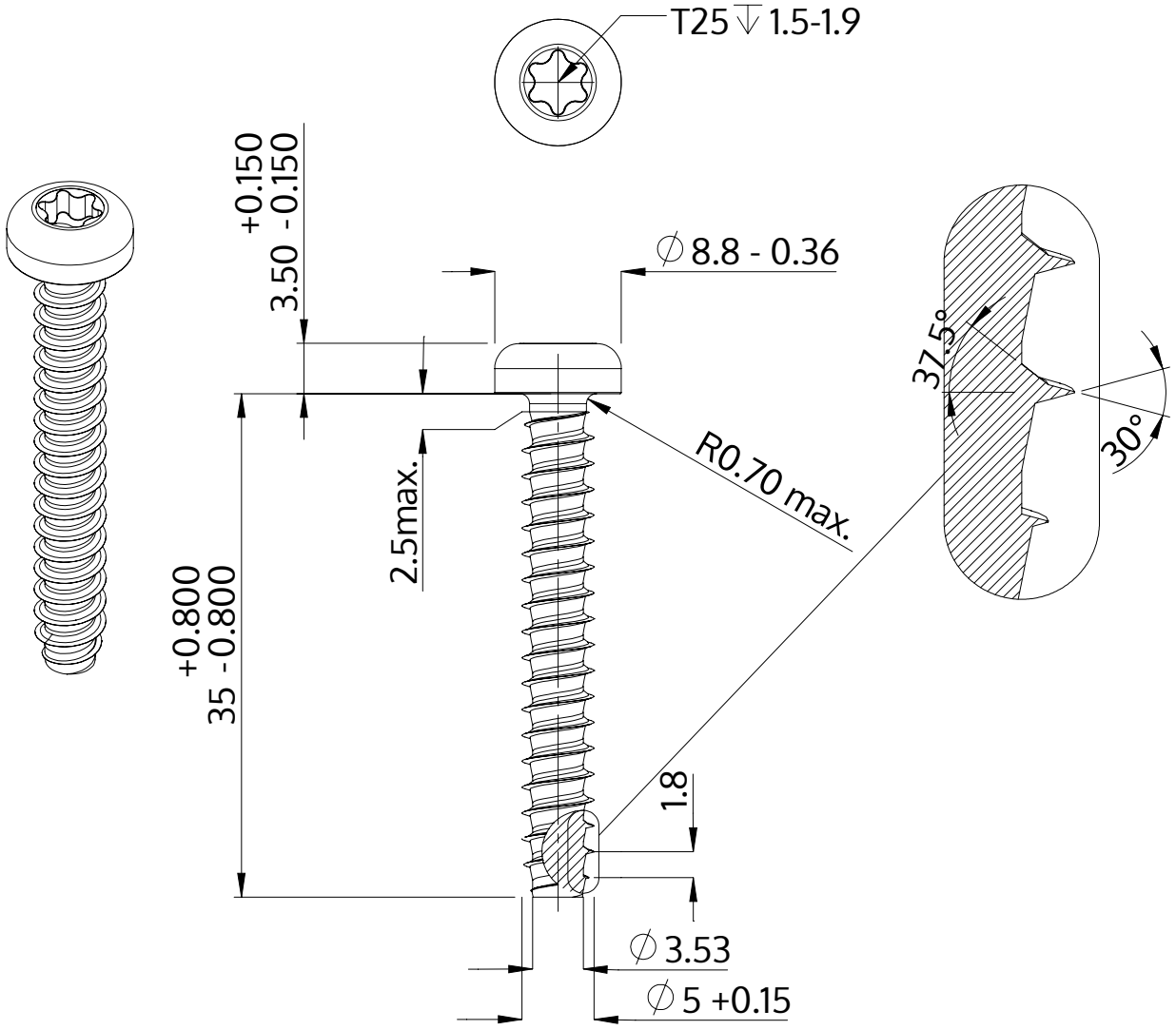

Descripción	STP39 5.0x35.0 - T25
Material	Acero Inoxidable A2
Superficie	Laminado brillante, barnizado y pasivado
Peso	4.521 kg / 1000 Piezas

SCREWERK	**STP390500350E**	
Diseño métrico	Escalada 2:1	2024-10