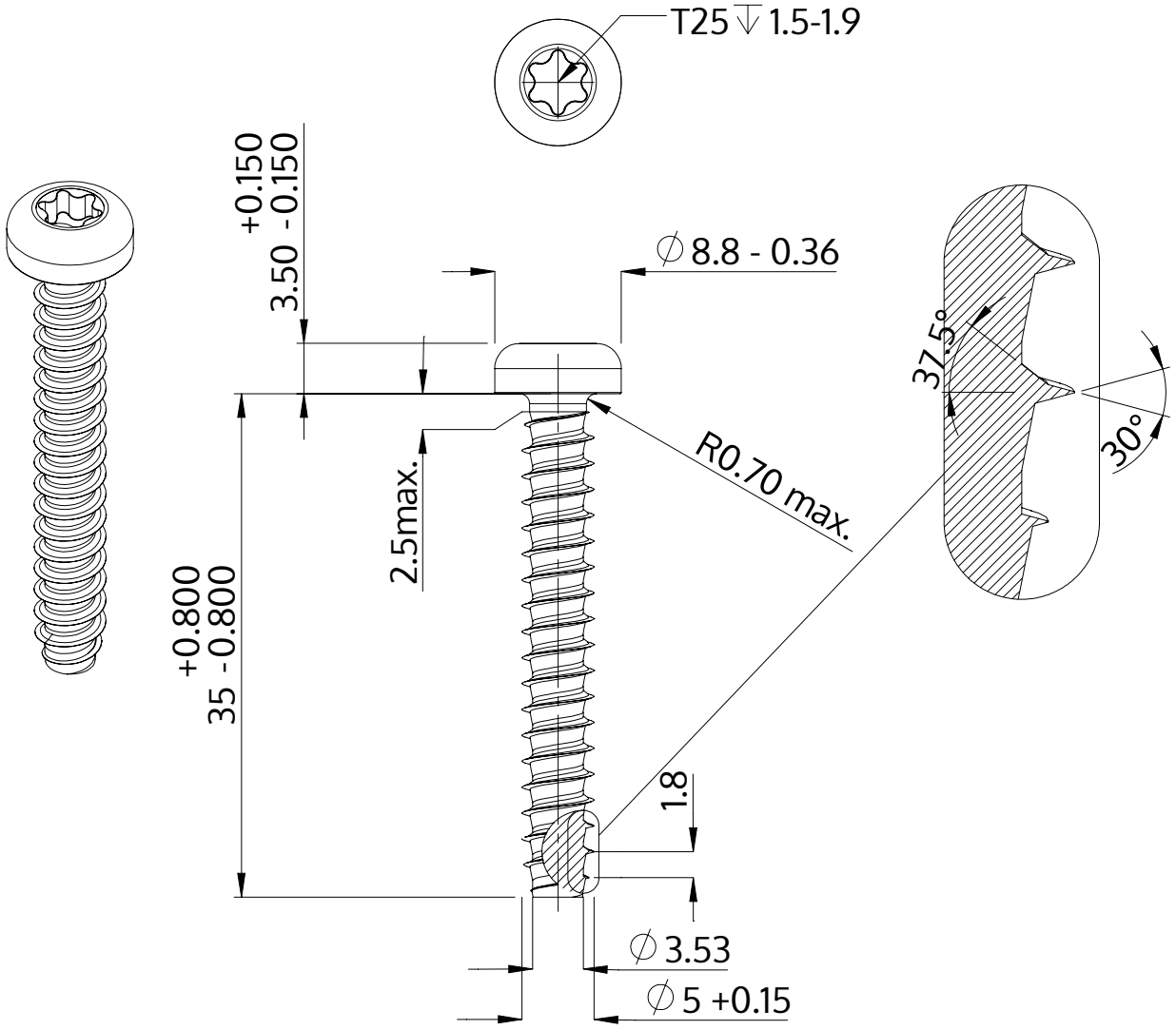

Beskrivning	STP39 5.0x35.0 - T25
Material	stål, härdat
Yta	ZnNi svart-passiviserad/Cr-VI-fri, härdad, förseglad
Vikt	4.521 kg / 1000 styck

SCREWERK	**STP390500350B**	
Metrisk skiss A4	Skala 2:1	2024-10