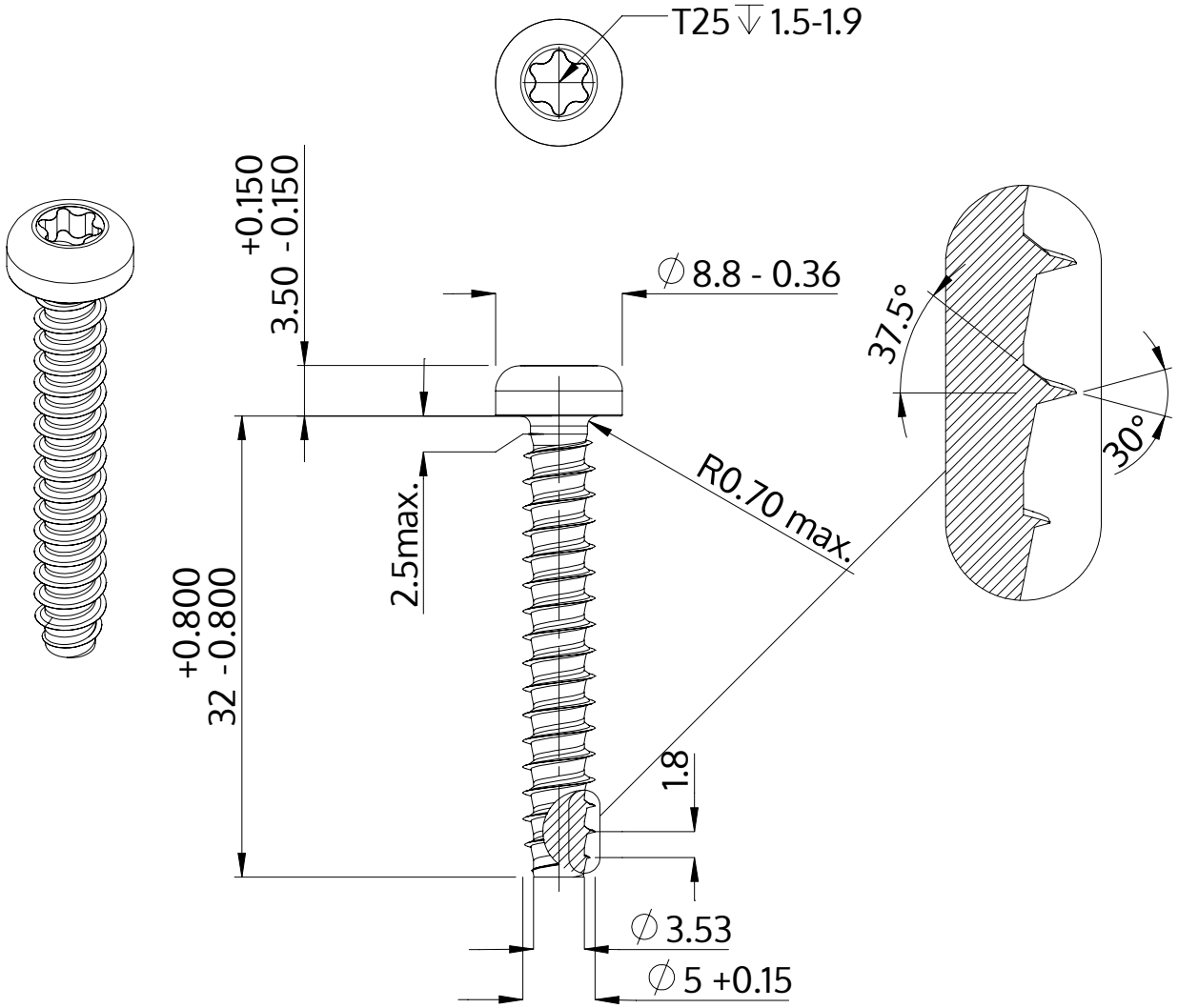

Description	STP39 5.0x32.0 - T25
Matière	acier inoxydable A2
Surface	brillant décapé et passivé
Poids	4.237 kg / 1000 Unité

SCREWERK	**STP390500320E**	
Dessin métrique A4	Redimensionner 2:1	2024-10