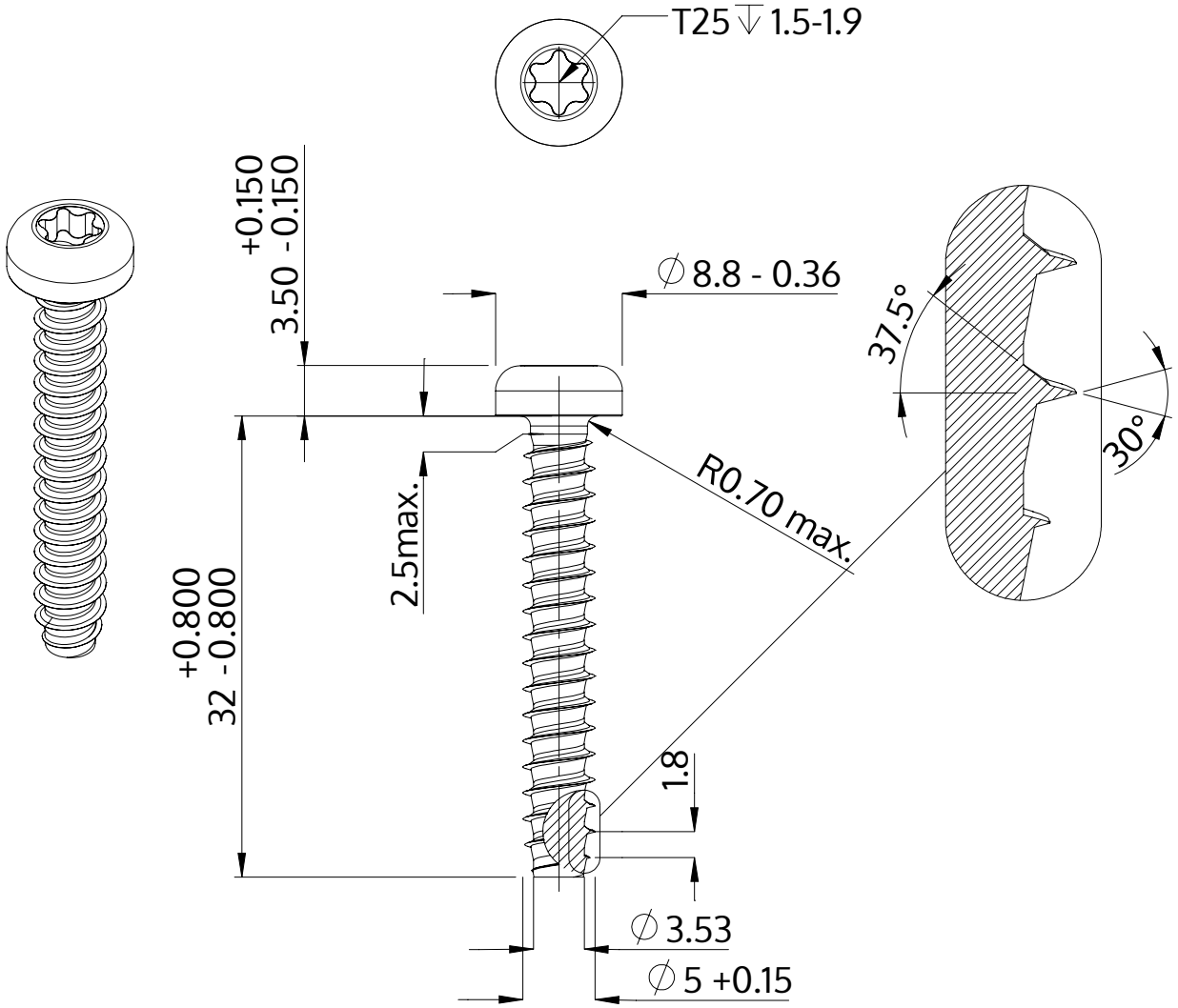

Descrição	STP39 5.0x32.0 - T25
Material	inox A4
Superfície	Decapado e passivado
Peso	4.237 kg / 1000 peças

SCREWERK	**STP390500320C**	
Desenho Métrico A4	Escala 2:1	2024-10