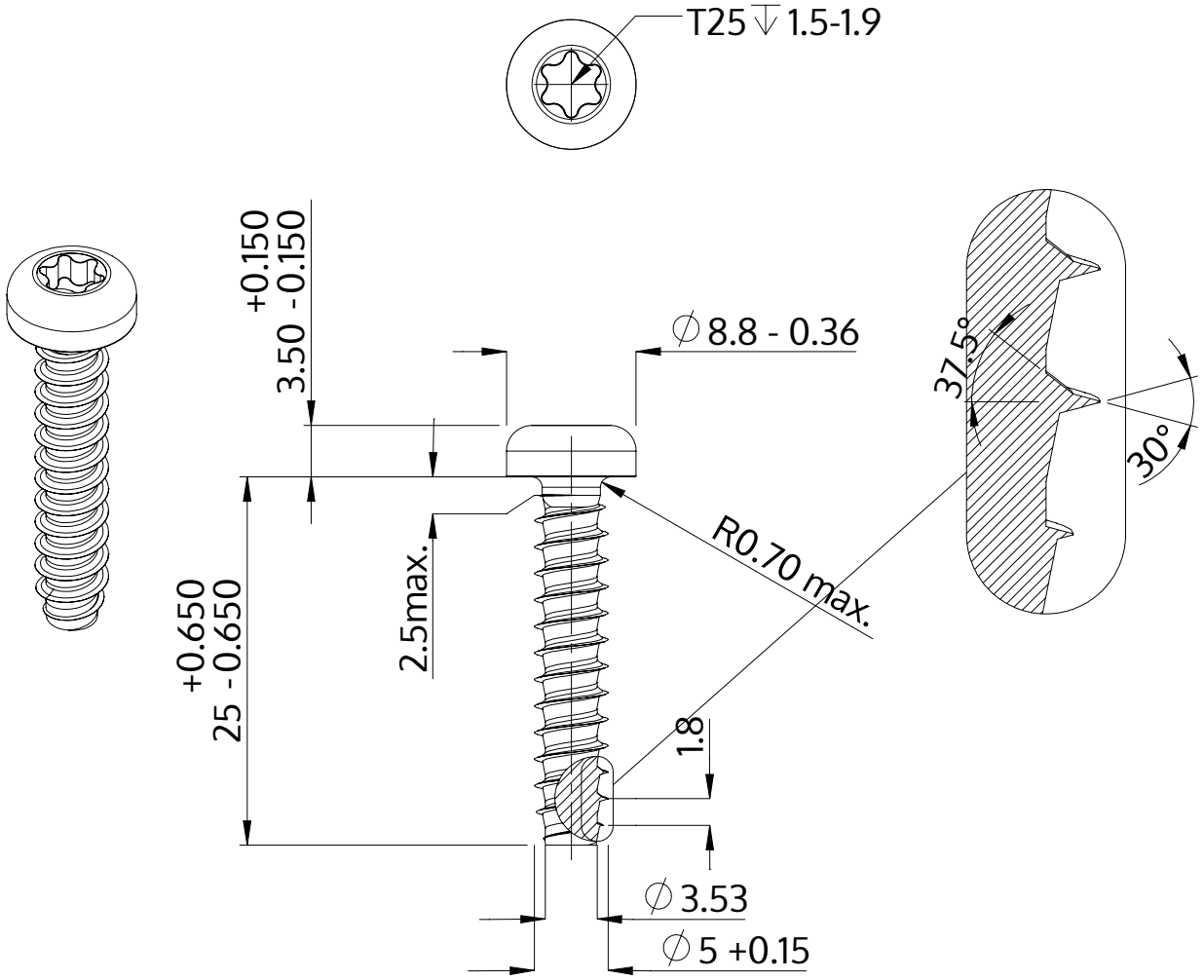

Açıklaması	STP39 5.0x25.0 - T25
Malzeme	Çelik, sertleştirilmiş
Kaplama	ZnNi siyah-pasifleştirilmiştir, temperlenmistir, kaplanmış
Ağırlık	3.575 kg / 1000 Adet

SCREWERK	**STP390500250B**	
Metrik çizim A4	Ölçeklendirme None:1	2024-04