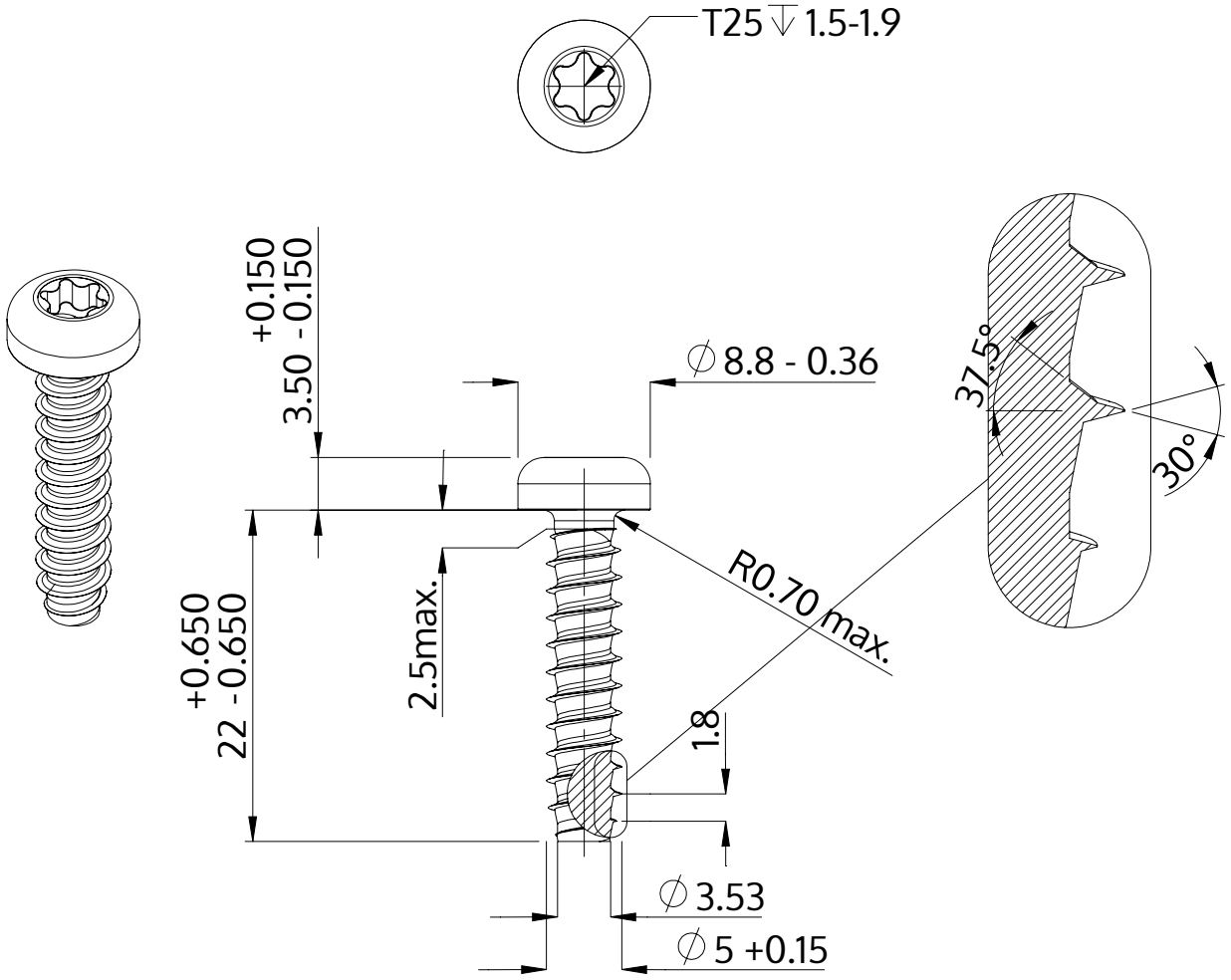

Descripción	STP39 5.0x22.0 - T25
Material	Acero, endurecido
Superficie	galvanizado 5-7 micras, recocido, azul / pasivado transparente
Peso	3.291 kg / 1000 Piezas

SCREWERK	**STP390500220S**	
Diseño métrico	Escalada 2:1	2024-10