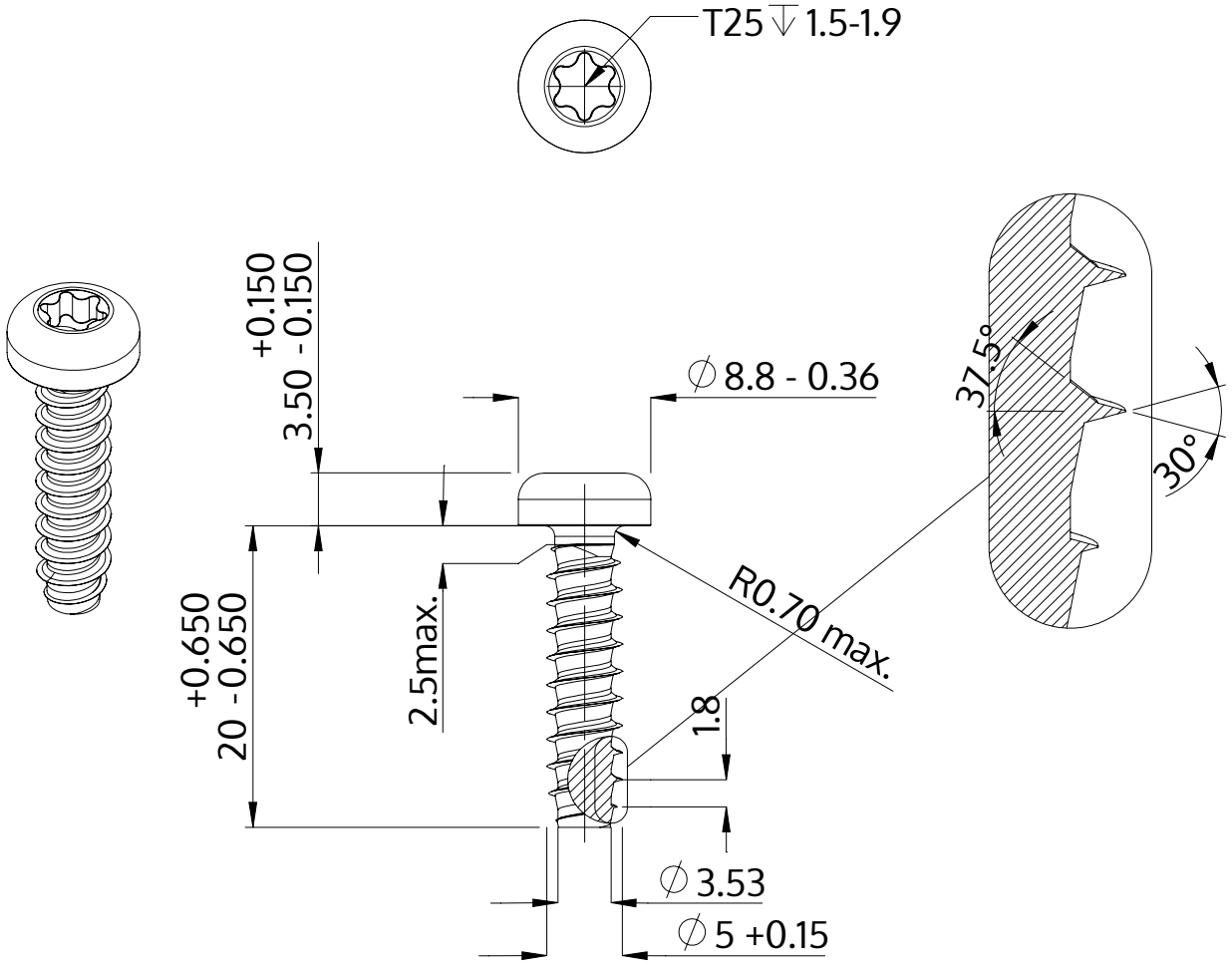

Açıklaması	STP39 5.0x20.0 - T25
Malzeme	Paslanmaz Çelik A4
Kaplama	Parlak, cilalanmış ve pasifleştirilmiştir
Ağırlık	3.102 kg / 1000 Adet

SCREWERK	**STP390500200C**	
Metrik çizim A4	Ölçeklendirme 2:1	2024-10