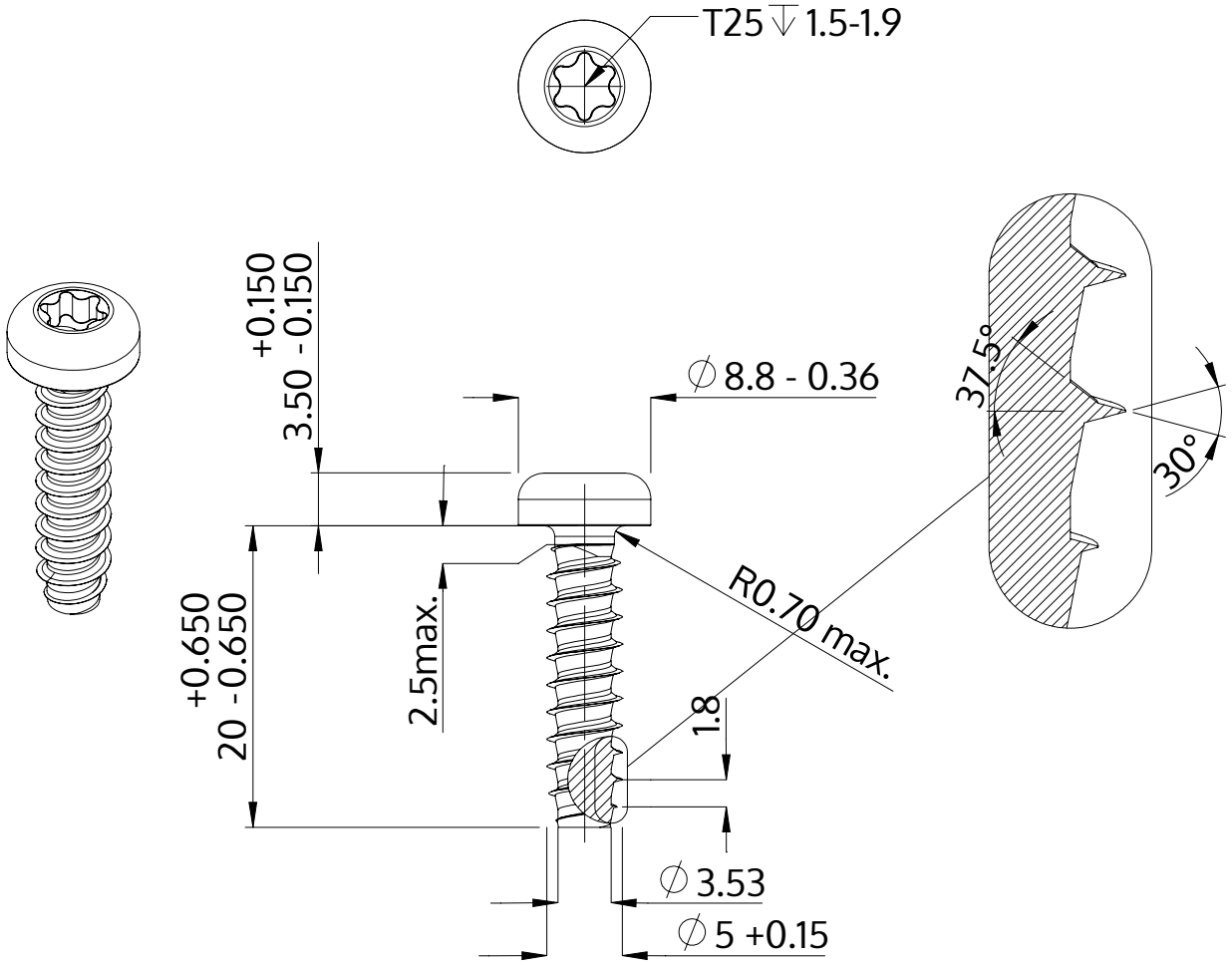

Descripción	STP39 5.0x20.0 - T25
Material	Acero Inoxidable
Superficie	Laminado brillante, barnizado y pasivado
Peso	3.102 kg / 1000 Piezas

SCREWERK	**STP390500200C**	
Diseño métrico	Escalada 2:1	2024-10