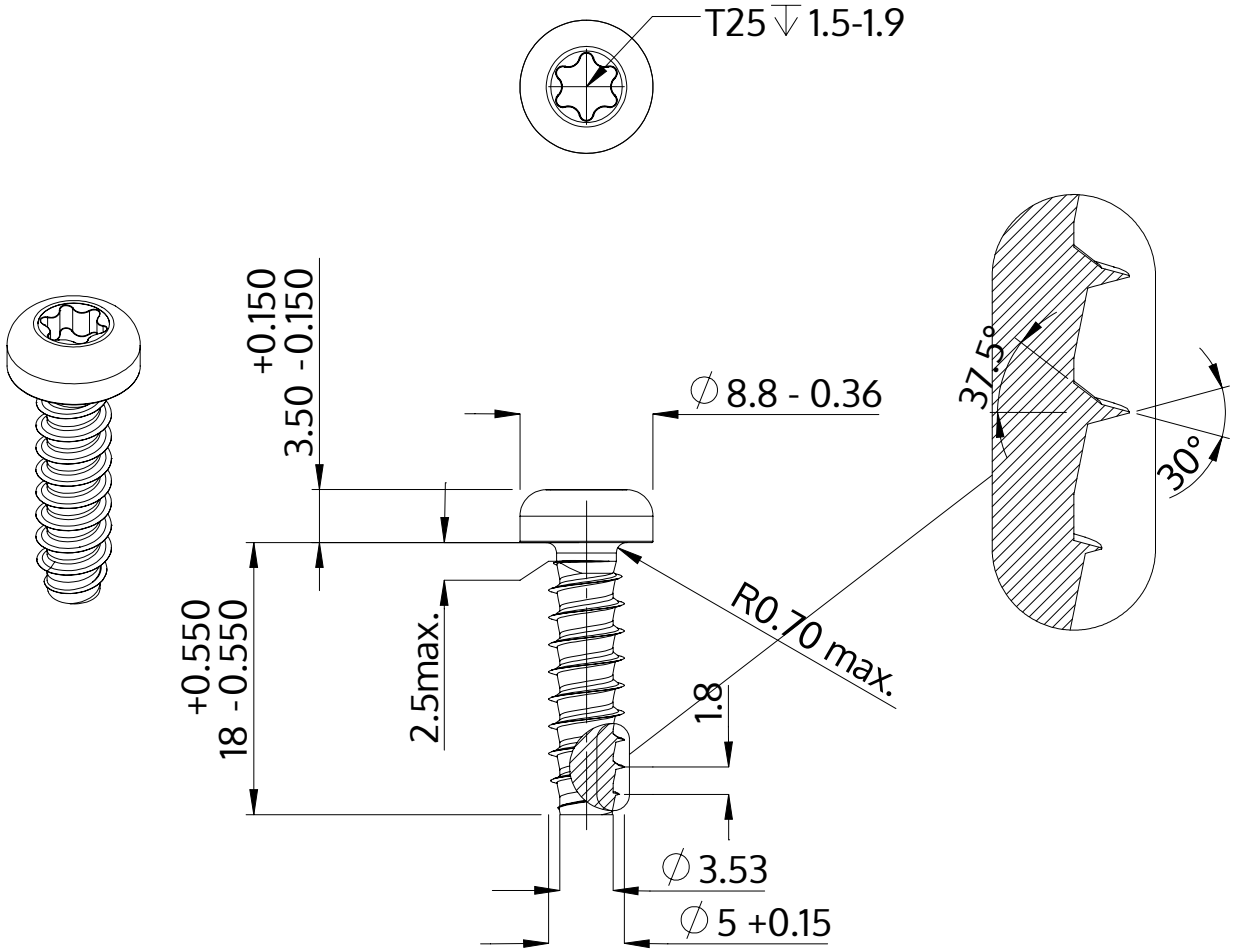

Açıklaması	STP39 5.0x18.0 - T25
Malzeme	Paslanmaz Çelik A2
Kaplama	siyah
Ağırlık	2.912 kg / 1000 Adet

SCREWERK	**STP390500180J**	
Metrik çizim A4	Ölçeklendirme None:1	2024-04