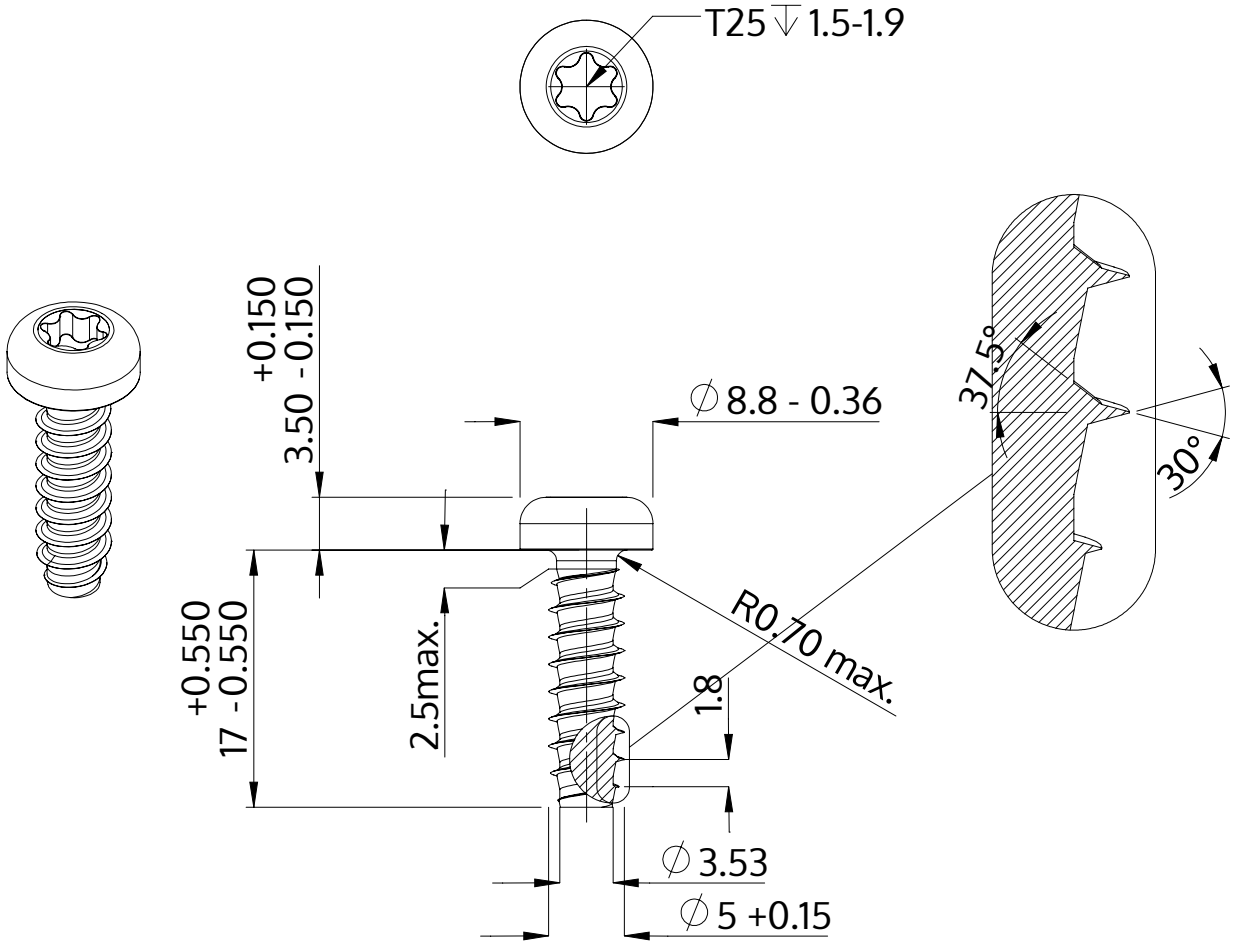

Beskrivning	STP39 5.0x17.0 - T25
Material	stål, härdat
Yta	förzinkad 5-7 µm, härdad, blå/transparent passiviserad
Vikt	2.818 kg / 1000 styck

SCREWERK	**STP390500170S**	
Metrisk skiss A4	Skala 2:1	2024-10