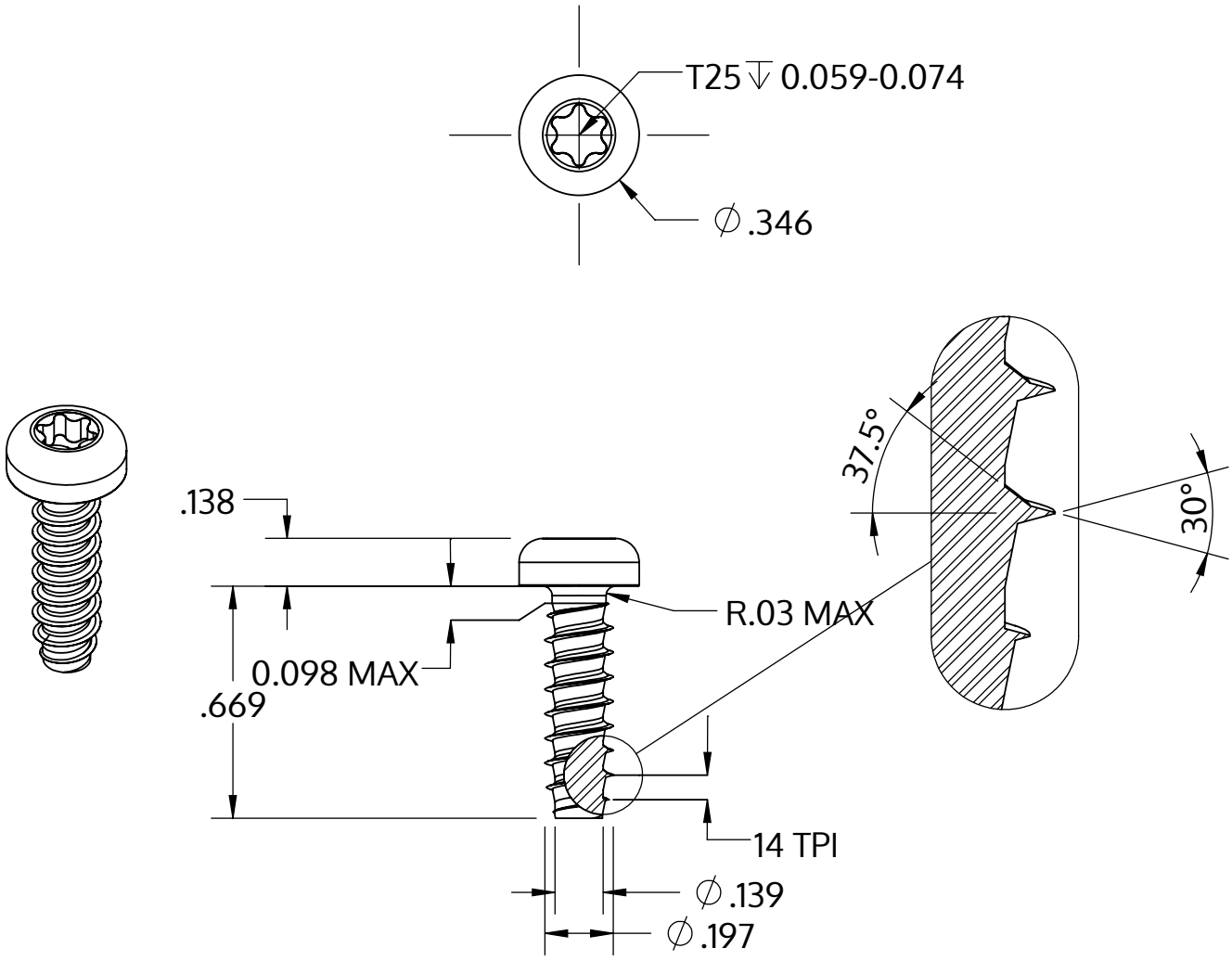

Metric size	M5 x 1.8 mm
US size (converted)	#11-14
	Tolerances [inch]
Length	+/- 0.021
Head diameter	+0 / -0.014
Head height	+/- 0.005
Thread diameter	+0.005 / -0

Beskrivning	STP39 5.0x17.0 - T25
Material	stål, härdat
Yta	förzinkad 5-7 µm, härdad, blå/transparent passiviserad
Vikt	2.818 kg / 1000 styck

SCREWERK	**STP390500170S**	
_Zoll Zeichnung Größe A	Skala 2:1	2024-10